ARISTON

2006

ВОДОНАГРЕВАТЕЛИ
ОБЩИЙ КАТАЛОГ

Ariston прислушивается к Вам и доверяет Вашему мнению

Почему ежегодно миллионы покупателей во всём мире выбирают изделия от Ariston?
Потому что Ariston ответственно относится к потребностям своих клиентов. Ariston разделяет Ваше стремление к комфорту, безопасности и благополучию – всему тому, что называется «качеством жизни».

Ценим ваши пожелания, потребители

Вы – знающий потребитель и Вам нужно достаточно «умное» оборудование, простое в использовании. Вы знаете, как важно снижать энергопотребление, что позволит сэкономить Ваши деньги и внести свой вклад в защиту окружающей среды! Вы понимаете, насколько важно приобрести оборудование, которое, сохраняя природу, обеспечивает максимальный комфорт и благополучие.

Ценим ваши пожелания, специалисты по установке

Вам нужно оборудование, которое легко устанавливать, небольшой массы и компактных размеров. Его конструкция должна обеспечивать простоту установки: крепления к стене, подсоединения дымохода, подвод труб и монтажа дополнительного оборудования.

Ценим ваши пожелания, сервисные специалисты

Вам необходимо, чтобы конструкция котлов обеспечивала быстрый и легкий доступ ко всем компонентам через панель для их быстрого осмотра и замены.

Ценим ваши пожелания, проектировщики, архитекторы, инженеры и специалисты газовых служб

Для Вас очень важно, чтобы выбранное Вами оборудование идеально вписывалось в проект и соответствовало Вашим требованиям по размеру, дизайну и функциональным характеристикам, касается ли это проекта интерьера или внешнего вида здания.

Какую модель водонагревателя выбрать?

Если Вы ищите долговечный и надежный водонагреватель для постоянного использования - остановите свой выбор на серии Platinum (Платинум) с баком из нержавеющей стали.

Если Вам важен дизайн водонагревателя, Вам подойдет стильная серия Ti Shape (Тай Шейп) прямоугольной формы.

Если Вас привлекает возможность максимально точно контролировать работу водонагревателя, модель Ti Tronic BEST (Тай Троник БЭСТ) с электронным управлением - это то, что Вам нужно.

Если Вы ищите простой, надежный, но недорогой водонагреватель, Вам подойдут модели из серий Ti Tronic (Тай Троник) и Super Glass (Супер Глас).

Широкий диапазон водонагревателей различной формы и объема для любого применения: в квартире, загородном доме или на предприятии малого и среднего бизнеса.

Содержание

4_НАШИ ЦЕННОСТИ

ЭЛЕКТРИЧЕСКИЕ ВОДОНАГРЕВАТЕЛИ

10_НАКОПИТЕЛЬНЫЕ

11_ SUPER GLASS HP

12_ SUPER GLASS HP SLIM

13_ SUPER GLASS SMALL

14_ TI TRONIC

15_ TI TRONIC SLIM

16_ TI TRONIC INDUSTRIAL - новинка

18_ TI TRONIC BEST - новинка

19_ TI TRONIC BEST SLIM - новинка

20_ TI SHAPE

21_ TI SHAPE SH QB

22_ TI SHAPE SMALL

23_ STEEL TRONIC - новинка

24_ PLATINUM

25_ PLATINUM SLIM - новинка

26_ PLATINUM SMALL

27_ PLATINUM INDUSTRIAL

28_ EUREKA

29_ПРОТОЧНЫЕ

29_ BRAVO M

30_ BRAVO E

ГАЗОВЫЕ ВОДОНАГРЕВАТЕЛИ

31_ПРОТОЧНЫЕ

32_ FAST CF

33_ FAST

34_НАКОПИТЕЛЬНЫЕ

34_ S/SGA

35_ SGA

36_ NHRE

37_ГАРАНТИЙНОЕ И СЕРВИСНОЕ ОБСЛУЖИВАНИЕ

Графические символы, используемые в каталоге

Основная концепция Ariston: всегда идти навстречу клиенту. Поэтому для обозначения наиболее существенных характеристик водонагревателей Ariston в данном каталоге используются графические символы.

Графические символы позволят Вам быстро сориентироваться в модельном ряде и определить ключевые особенности каждой модели.

SLIM - УЗКИЙ ДИАМЕТР

Специальный компактный дизайн бака для установки в труднодоступных местах.

ЭЛЕКТРОННОЕ УПРАВЛЕНИЕ

Электронная система управления нагревом воды, обеспечивающая безопасность водонагревателя.

ЭМАЛИРОВАННЫЙ СТАЛЬНОЙ БАК

Защита внутреннего бака мелкодисперсной или титановой эмалью «Titanium Plus». Эмалированное покрытие пластично, не подвержено коррозионному износу и растрескиванию..

ТЕРМОСТАТ «TBST»

Механический термостат усовершенствованной конструкции. Обеспечивает более точное и надежное управление водонагревателем.

БАК ИЗ НЕРЖАВЕЮЩЕЙ СТАЛИ

Бак выполнен из нержавеющей стали высокого качества Inox 316 L (применяется при производстве медицинских инструментов).

ФЛАНЕЦ

Удобная конструкция фланца на одном или нескольких болтах облегчает профилактику водонагревателя.

КЛАСС ЗАЩИТЫ IP

Класс защиты бака от попадания воды, пыли и жестких предметов. Определяет герметичность аппарата.

ЭКСКЛЮЗИВНЫЙ ДИЗАЙН

Стильное исполнение водонагревателей подчеркивает удачную форму и итальянский дизайн.

ТЕПЛОИЗОЛЯЦИЯ

Теплоизоляция выполнена из экологически чистого пенополиуретана. Она не содержит фторхлоруглеводородов, что соответствует последним требованиям по экологической безопасности

ГАРАНТИЯ НА БАК

Ariston уверен в качестве своей продукции и дает на водонагреватели гарантию до семи лет в зависимости от модели.

ВНЕШНИЙ РЕГУЛЯТОР ТЕМПЕРАТУРЫ ВОДЫ

Регулирование температуры горячей воды

О преимуществах в деталях

УТОЛЩЕННЫЙ СЛОЙ ТЕПЛОИЗОЛЯЦИИ

Теплоизоляция из плотного экологически безопасного пенополиуретана обеспечивает суточные потери тепла 80-литрового аппарата около 1 кВт/ч.

ВЫСОКОКАЧЕСТВЕННЫЕ КОМПЛЕКТУЮЩИЕ

Все комплектующие разрабатываются и изготавливаются на заводах Ariston. Качество производства тщательно контролируется и соответствует самым строгим европейским стандартам.

ТЕХНОЛОГИИ, СБЕРЕГАЮЩИЕ ОКРУЖАЮЩУЮ СРЕДУ

Ariston уделяет значительное внимание защите окружающей среды.
Все производственные процессы не оказывают вредного влияния на окружающую среду: мы не используем фторхлоруглеводороды (CFC) для изготовления теплоизоляции и стараемся максимально использовать материалы, пригодные к вторичной переработке.

МАГНИЕВЫЙ АНОД УВЕЛИЧЕННОГО РАЗМЕРА

Магниевый анод защищает бак, покрытый эмалью, от образования коррозии. Увеличенный размер анода обеспечивает более продолжительный срок службы бака.

Устройство водонагревателя

1. ВНЕШНИЙ КОРПУС
ИЗ СТАЛИ ИЛИ ПЛАСТИКА. ОСОБЕННО СТИЛЬНО ВЫГЛЯДЯТ ВОДОНАГРЕВАТЕЛИ ARISTON СЕРИИ ТАЙ-ШЕЙП!

2. КРОНШТЕЙН

3. ВНУТРЕННИЙ БАК
САМАЯ ВАЖНАЯ ЧАСТЬ ВОДОНАГРЕВАТЕЛЯ. ЧТОБЫ ОН ПРОСЛУЖИЛ ВАМ ДОЛГИЕ ГОДЫ И НЕ ПОРТИЛСЯ ОТ РЖАВЧИНЫ, ARISTON РАЗРАБОТАЛ СПЕЦИАЛЬНОЕ ЗАЩИТНОЕ ПОКРЫТИЕ - ТИТАНОВУЮ ЭМАЛЬ (В МОДЕЛЯХ ТАЙ-ШЕЙП И ТАЙ-ТРОНИК).
ЕСЛИ ВЫ ПЛАНИРУЕТЕ ИСПОЛЬЗОВАТЬ ВОДОНАГРЕВАТЕЛЬ ПОСТОЯННО, ARISTON РЕКОМЕНДУЕТ ВЫБРАТЬ ВОДОНАГРЕВАТЕЛЬ СЕРИИ ПЛАТИНУМ С БАКОМ ИЗ НЕРЖАВЕЮЩЕЙ СТАЛИ.

4. МАГНИЕВЫЙ АНОД
ДОПОЛНИТЕЛЬНО ЗАЩИЩАЕТ БАК ОТ ОБРАЗОВАНИЯ РЖАВЧИНЫ. АНОД, НЕЙТРАЛИЗУЯ ДЕЙСТВИЕ КОРРОЗИИ, ПОСТЕПЕННО РАЗРУШАЕТСЯ. ЧТОБЫ ПРОДЛИТЬ ЖИЗНЬ ВАШЕМУ ВОДОНАГРЕВАТЕЛЮ, ARISTON РЕКОМЕНДУЕТ ЗАМЕНЯТЬ АНОД НЕ РЕЖЕ, ЧЕМ ОДИН РАЗ В ДВА ГОДА

5. ВЫХОД ГОРЯЧЕЙ ВОДЫ

6. ВХОД ХОЛОДНОЙ ВОДЫ С РАССЕКАТЕЛЕМ
ХОЛОДНАЯ ВОДА НАГРЕВАЕТСЯ РАВНОМЕРНО.

7. ТЕПЛОИЗОЛЯЦИЯ ИЗ ЭКОЛОГИЧЕСКИ ЧИСТОГО ПЕНОПОЛИУРЕТАНА
ВОДА ДОЛГО ОСТАЕТСЯ ГОРЯЧЕЙ, И ВЫ ЭКОНОМИТЕ ЭЛЕКТРОЭНЕРГИЮ

8. ТЕРМОСТАТ
ПОЗВОЛЯЕТ ВАМ КОНТРОЛИРОВАТЬ ТЕМПЕРАТУРУ ВОДЫ (ОТ 42 ДО 75°C). ДОПОЛНИТЕЛЬНЫЙ ТЕРМОСТАТ БЕЗОПАСНОСТИ НЕ ДОПУСТИТ ПЕРЕГРЕВА ВОДЫ - ВОДОНАГРЕВАТЕЛЬ ПРОСТО ОТКЛЮЧИТСЯ. ЭЛЕКТРОННЫЙ ТЕРМОСТАТ В СЕРИИ ВОДОНАГРЕВАТЕЛЕЙ ТАЙ-ТРОНИК БЕСТ ОБЕСПЕЧИВАЕТ ДОПОЛНИТЕЛЬНУЮ БЕЗОПАСНОСТЬ. К ТОМУ ЖЕ ВЫ СМОЖЕТЕ НАБЛЮДАТЬ, КАК НАГРЕВАЕТСЯ ВОДА, С ПОМОЩЬЮ СВЕТОВОЙ ШКАЛЫ.

9. ТЭН ИЛИ НАГРЕВАТЕЛЬНЫЙ ЭЛЕМЕНТ
ВЫПОЛНЕН ИЗ МЕДИ - ВОДА НАГРЕВАЕТСЯ БЫСТРЕЕ, И ВЫ ЭКОНОМИТЕ ЭЛЕКТРОЭНЕРГИЮ. В МОДЕЛЯХ ТАЙ ШЕЙП ТЭН ДОПОЛНИТЕЛЬНО ОБРАБАТЫВАЕТСЯ ДЛЯ УЛУЧШЕННОЙ ЗАЩИТЫ ОТ НАКИПИ.

10. ВНЕШНИЙ РЕГУЛЯТОР ТЕМПЕРАТУРЫ ВОДЫ

11. ФЛАНЕЦ
ОСНОВАНИЕ, НА КОТОРОМ ДЕРЖАТСЯ АНОД, ТЕРМОСТАТ И ТЭН. ФЛАНЕЦ ЗАКРЕПЛЕН БОЛТОМ - ВЫ МОЖЕТЕ ЕГО С ЛЕГКОСТЬЮ ВЫНУТЬ И ПРОВЕСТИ ПРОФИЛАКТИКУ ВАШЕГО ВОДОНАГРЕВАТЕЛЯ.

12. ИНДИКАТОР НАГРЕВА ВОДЫ

TITANIUM PLUS
Защита внутреннего бака от коррозии обеспечивается эмалью с добавлением титана «Titanium Plus». Запатентованная эмаль «Titanium Plus» безукоризненно адаптируется к деформации внутреннего бака под воздействием перепадов температур и давления, обладая при этом высочайшими адгезивными свойствами (прилипание к металлической поверхности внутреннего бака). Все это обеспечивает высочайшую прочность внутреннего покрытия водонагревателя.

СИСТЕМА BEST
Система BEST не имеет аналогов у других производителей и является запатентованной разработкой специалистов нашей компании. Электронная система BEST (БЭСТ) (Биполярный Электронный Защитный Термостат) соединяет в себе нагревательный элемент и датчик температуры нагрева воды, обеспечивая безопасность и надежность работы водонагревателя.

ТЕРМОСТАТ TBST
Термостат TBST объединяет функции устройства управления и защиты, более точен и надежен в работе. Благодаря высокой скорости реакции управление процессом нагрева горячей воды осуществляется быстрее. Более точен в сравнении с другими механическими термостатами. Это позволяет не перегревать воду - уменьшает потребление электроэнергии, экономит семейный бюджет. Включает функцию защиты воды от замораживания, уменьшая риск повреждения внутреннего бака.

Как подобрать объем водонагревателя?

При выборе накопительного водонагревателя стоит руководствоваться количеством точек использования горячей воды, а также тем, сколько воды будет использовано (в литрах). Убедитесь, что емкость выбранного бака позволяет обеспечить одновременное использование горячей воды в нескольких местах (душ, ванна, раковина, мойка и т.д.). Таблица поможет Вам определиться, как выбрать объем водонагревателя в зависимости от того, сколько человек будет одновременно пользоваться горячей водой.

Водонагреватель вместимостью

10-15-30 литров

1 Количество человек, одновременно пользующихся горячей водой

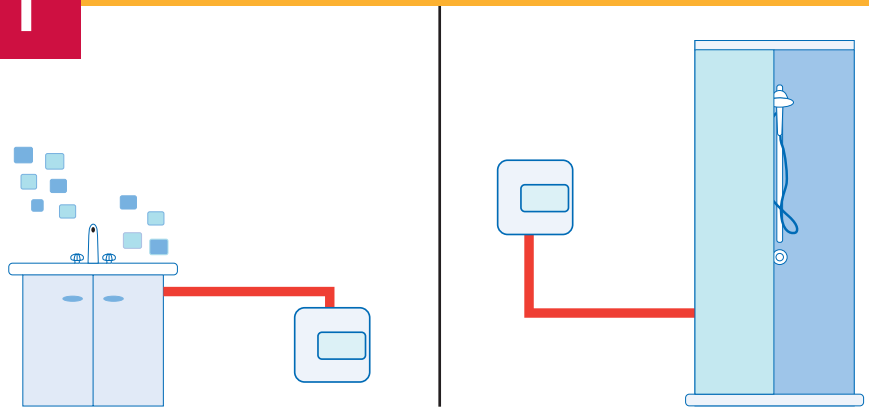

Водонагреватель вместимостью

50-65-80 литров

2 Количество человек, одновременно пользующихся горячей водой

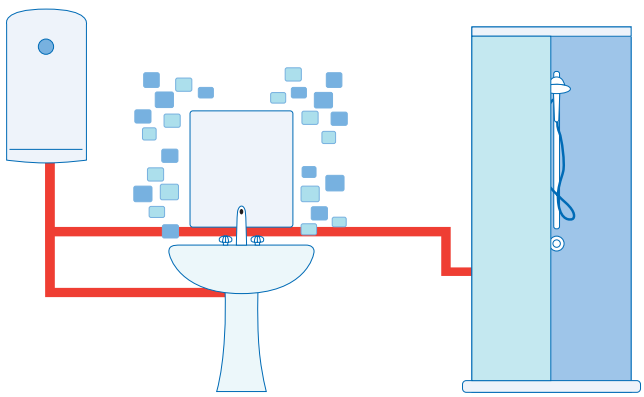

Количество человек, одновременно пользующихся горячей водой **3**

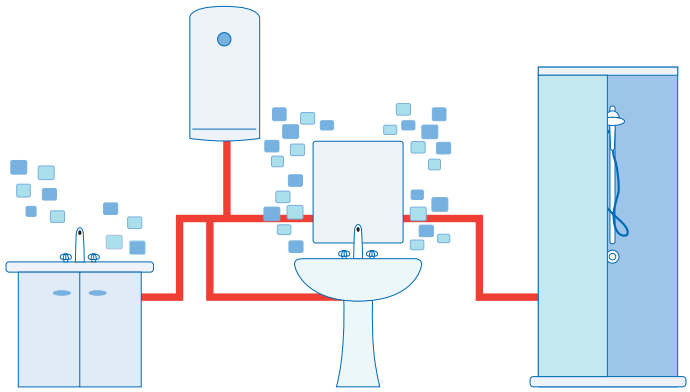

Водонагреватель вместимостью

80-100 литров

Количество человек, одновременно пользующихся горячей водой **3**

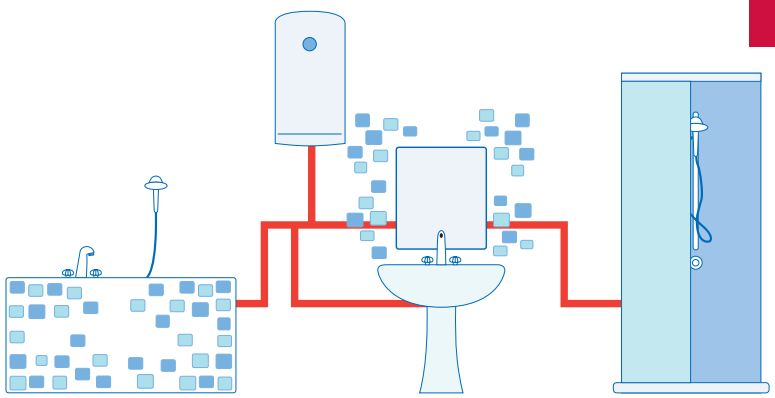

Водонагреватель вместимостью

80-100-120 литров

Количество человек, одновременно пользующихся горячей водой **4**

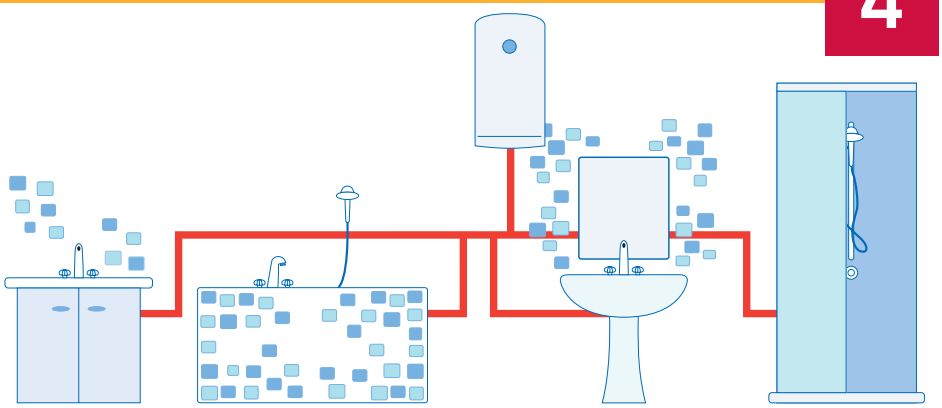

Водонагреватель вместимостью

100-120-150 литров

ЭЛЕКТРИЧЕСКИЕ НАКОПИТЕЛЬНЫЕ И ПРОТОЧНЫЕ ВОДОНАГРЕВАТЕЛИ

Широкий ассортимент, высокая производительность, простота монтажа и эксплуатации – подтвержденные качества продукции Ariston – признанного лидера в данном секторе.

- Электрические и газовые
- Проточные и накопительные
- Настенные и напольные
- Вертикальные и горизонтальные
- Для домашнего и промышленного использования (объемом от 10 до 500 литров)

SUPER GLASS HP

СУПЕР ГЛАС
50-80-100-120-150-200

НАСТЕННЫЙ НАКОПИТЕЛЬНЫЙ ЭЛЕКТРИЧЕСКИЙ ВОДОНАГРЕВАТЕЛЬ С ПОКРЫТИЕМ БАКА МЕЛКОДИСПЕРСНОЙ ЭМАЛЬЮ

ЭМАЛИРОВАННЫЙ СТАЛЬНОЙ БАК | КЛАСС ЗАЩИТЫ IP | ПЕНОПОЛИУРЕТАНОВАЯ ТЕПЛОИЗОЛЯЦИЯ | ВНЕШНИЙ РЕГУЛЯТОР ТЕМПЕРАТУРЫ ВОДЫ | ГАРАНТИЯ 3 ГОДА

- ВНУТРЕННЕЕ ПОКРЫТИЕ - МЕЛКОДИСПЕРСНАЯ ЭМАЛЬ
- ВНЕШНИЙ РЕГУЛЯТОР ТЕМПЕРАТУРЫ НАГРЕВА ВОДЫ
- ОСНОВНОЙ ТЕРМОСТАТ ПРОДУБЛИРОВАН ТЕРМОСТАТОМ БЕЗОПАСНОСТИ
- МАГНИЕВЫЙ АНОД УВЕЛИЧЕННОГО РАЗМЕРА
- КОРПУС ИЗ ОКРАШЕННОЙ СТАЛИ
- ТЕПЛОИЗОЛЯЦИЯ ИЗ ЭКОЛОГИЧЕСКИ БЕЗОПАСНОГО ПЕНОПОЛИУРЕТАНА
- АВТОКЛАВНЫЙ ФЛАНЕЦ ОБЛЕГЧАЕТ ПРОФИЛАКТИКУ
- ПРЕДОХРАНИТЕЛЬНЫЙ КЛАПАН НА 8 БАР

Модель «Эконом» класса

Технические характеристики / Габаритные размеры

		SGHP 50 V	SGHP 80 V	SGHP 80 H	SGHP 100 V	SGHP 100 H	SGHP 120 V	SGHP 150 V	SGHP 200V
Объем	л	50	80	80	100	100	120	150	200
Мощность	Вт	1500	1500	1500	1500	1500	1800	1800	2600
Напряжение	В	230	230	230	230	230	230	230	230
Максимальное рабочее давление	Бар	8	8	8	8	8	8	8	8
Максимальная рабочая температура	°C	75	75	75	75	75	75	75	75
Время нагрева ΔT=45°C	ч, мин	1ч 56м.	3ч 06м.	3ч 06м.	3ч 52м.	3ч 52м.	3ч 42м.	4ч 35м.	4ч 15м.
Тепловые потери при T=60°C	кВт • ч за 24ч	0,96	1,22	1,39	1,48	1,65	1,6	1,65	1,75
Класс защиты от воды и пыли	-	IPX1	IPX1	IPX1	IPX1	IPX1	IPX1	IPX1	IPX4
Вес нетто	кг	17	22	22	26	26	33	41	51

		SGHP 50 V	SGHP 80 V	SGHP 80 H	SGHP 100 V	SGHP 100 H	SGHP 120 V	SGHP 150 V	SGHP 200
a	мм	577	782	793	934	945	1108	1338	1478
b	мм	450	450	450	450	450	450	450	505
c	мм	470	470	470	470	470	470	470	520
d	мм	-	-	358	-	510	-	-	800
e	мм	178	178	-	178	-	166	164	420
f	мм	100	100	100	100	100	100	100	230
g	мм	310	310	-	310	-	310	310	440
Упаковка (в)	мм	603	808	808	963	963	1356	1144	1552
Упаковка (ш)	мм	467	467	494	467	494	463	463	555
Упаковка (г)	мм	497	497	494	497	494	493	493	555

МОДЕЛЬ ДЛЯ ГОРИЗОНТАЛЬНОГО МОНТАЖА

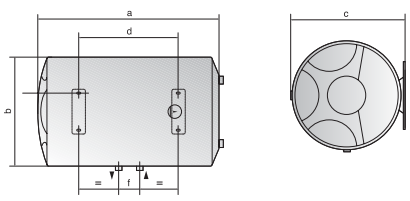

МОДЕЛЬ ДЛЯ ВЕРТИКАЛЬНОГО МОНТАЖА

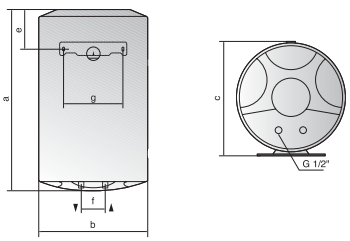

ОБОЗНАЧЕНИЯ

V – модель для вертикального монтажа

H – модель для горизонтального монтажа

E Вход холодной воды (диаметр резьбы G 1/2")

U Выход горячей воды (диаметр резьбы G 1/2")

SUPER GLASS SLIM

СУПЕР ГЛАС СЛИМ
30-50-65-80

НАСТЕННЫЙ НАКОПИТЕЛЬНЫЙ ЭЛЕКТРИЧЕСКИЙ ВОДОНАГРЕВАТЕЛЬ С ПОКРЫТИЕМ БАКА МЕЛКОДИСПЕРСНОЙ ЭМАЛЬЮ С УЗКИМ ДИАМЕТРОМ

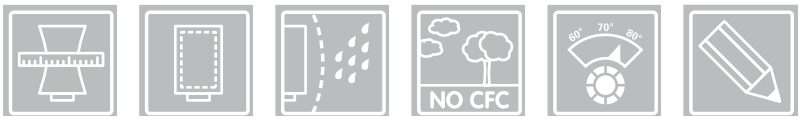

SLIM - УЗКИЙ ДИАМЕТР | ЭМАЛИРОВАННЫЙ СТАЛЬНОЙ БАК | КЛАСС ЗАЩИТЫ IPX3 | ПЕНОПОЛИУРЕТАНОВАЯ ТЕПЛОИЗОЛЯЦИЯ | ВНЕШНИЙ РЕГУЛЯТОР ТЕМПЕРАТУРЫ ВОДЫ | ЭКСКЛЮЗИВНЫЙ ДИЗАЙН

- ЗАЩИТА ВНУТРЕННЕГО БАКА МЕЛКОДИСПЕРСНОЙ ЭМАЛЬЮ
- ВНЕШНИЙ РЕГУЛЯТОР ТЕМПЕРАТУРЫ НАГРЕВА ВОДЫ
- ОСНОВНОЙ ТЕРМОСТАТ ПРОДУБЛИРОВАН ТЕРМОСТАТОМ БЕЗОПАСНОСТИ
- МАГНИЕВЫЙ АНОД УВЕЛИЧЕННОГО РАЗМЕРА
- КОРПУС ИЗ ОКРАШЕННОЙ СТАЛИ
- ТЕПЛОИЗОЛЯЦИЯ ИЗ ЭКОЛОГИЧЕСКИ БЕЗОПАСНОГО ПЕНОПОЛИУРЕТАНА
- АВТОКЛАВНЫЙ ФЛАНЕЦ ОБЛЕГЧАЕТ ПРОФИЛАКТИКУ АППАРАТА
- ПРЕДОХРАНИТЕЛЬНЫЙ КЛАПАН НА 8 БАР
- ПРОСТОТА УСТАНОВКИ

Компактная модель «эконом» класса

Технические характеристики / Габаритные размеры

		SGHP 30 V SLIM	SGHP 50 V SLIM	SGHP 65 V SLIM	SGHP 80 V SLIM
Объем	л	30	50	65	80
Мощность	Вт	1500	1500	1500	1500
Напряжение	В	230	230	230	230
Максимальное рабочее давление	Бар	8	8	8	8
Максимальная рабочая температура	°C	75	75	75	75
Время нагрева ΔT=45°C	ч. мин	1ч 10мин	1ч 56мин	2ч 31мин	3ч 06мин
Тепловые потери при T=60°C	кВт·ч за 24ч	0.85	1.2	1.3	1.5
Класс защиты от воды и пыли	-	IPX1	IPX1	IPX1	IPX1
Вес нетто	кг	15	19	21	25

		SGHP 30 V SLIM	SGHP 50 V SLIM	SGHP 65 V SLIM	SGHP 80 V SLIM
Высота (а)	мм	588	837	981	1178
Ширина	мм	353	353	353	353
Глубина	мм	373	373	373	373
Упаковка (в)	мм	638	888	1033	1228
Упаковка (ш)	мм	370	370	370	370
Упаковка (г)	мм	400	400	400	400

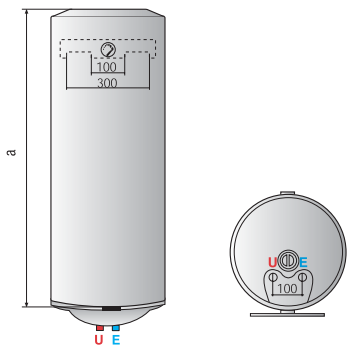

ОБОЗНАЧЕНИЯ

V – модель для вертикального монтажа

H – модель для горизонтального монтажа

E Вход холодной воды (диаметр резьбы G 1/2")

U Выход горячей воды (диаметр резьбы G 1/2")

SUPER GLASS SMALL

ARISTON

СУПЕР ГЛАС СМОЛ 10-15-30

НАСТЕННЫЙ НАКОПИТЕЛЬНЫЙ ЭЛЕКТРИЧЕСКИЙ ВОДОНАГРЕВАТЕЛЬ С ПОКРЫТИЕМ БАКА МЕЛКОДИСПЕРСНОЙ ЭМАЛЬЮ

УСТАНАВЛИВАЕТСЯ ПОД ИЛИ НАД РАКОВИНОЙ

ЭМАЛИРОВАННЫЙ СТАЛЬНОЙ БАК | КЛАСС ЗАЩИТЫ IPX1 | ПЕНОПОЛИУРЕТАНОВАЯ ТЕПЛОИЗОЛЯЦИЯ | ВНЕШНИЙ РЕГУЛЯТОР ТЕМПЕРАТУРЫ ВОДЫ | ТЕРМОСТАТ «TBST» | ГАРАНТИЯ 3 ГОДА

- ВНУТРЕННЕ ПОКРЫТИЕ БАКА - МЕЛКОДИСПЕРСНАЯ ЭМАЛЬ
- УЛУЧШЕННЫЙ ТЕРМОСТАТ TBST
- ДОПОЛНИТЕЛЬНАЯ ЗАЩИТА С ПОМОЩЬЮ ТЕРМОСТАТА БЕЗОПАСНОСТИ
- МАГНИЕВЫЙ АНОД УВЕЛИЧЕННОГО РАЗМЕРА
- КОРПУС ИЗ ПЛАСТИКА
- ТЕПЛОИЗОЛЯЦИЯ ИЗ ЭКОЛОГИЧЕСКИ БЕЗОПАСНОГО ПЕНОПОЛИУРЕТАНА
- АВТОКЛАВНЫЙ ФЛАНЕЦ ОБЛЕГЧАЕТ ПРОФИЛАКТИКУ
- ПРЕДОХРАНИТЕЛЬНЫЙ КЛАПАН НА 8 БАР
- ПРОСТОТА УСТАНОВКИ
- НЕБОЛЬШОЙ ВЕС

Компактный

TBST

CE

Технические характеристики / Габаритные размеры

		SG 10 OR	SG 10 UR	SG 15 OR	SG 15 UR	SG 30 OR
Объем	л	10	10	15	15	30
Мощность	Вт	1200	1200	1200	1200	1500
Напряжение	В	230	230	230	230	230
Максимальное рабочее давление	Бар	8	8	8	8	8
Максимальная рабочая температура	°C	75	75	75	75	75
Время нагрева ΔT=45°C	ч, мин	29мин	29мин	44мин	44мин	70мин
Тепловые потери при T=60°C	кВт • ч за 24ч	0,5	0,67	0,7	0,87	0,9
Класс защиты от воды и пыли	-	IPX1	IPX1	IPX1	IPX1	IPX1
Вес нетто	кг	6,6	6,6	7,4	7,4	12,8

		SG 10 OR	SG 10 UR	SG 15 OR	SG 15 UR	SG 30 OR
a	мм	360	360	360	360	446
b	мм	254	254	300	300	360
c	мм	360	360	360	360	446
d	мм	92	92	78	78	115
Упаковка (в)	мм	399	399	399	399	484
Упаковка (ш)	мм	374	374	374	374	474
Упаковка (г)	мм	278	278	338	338	393

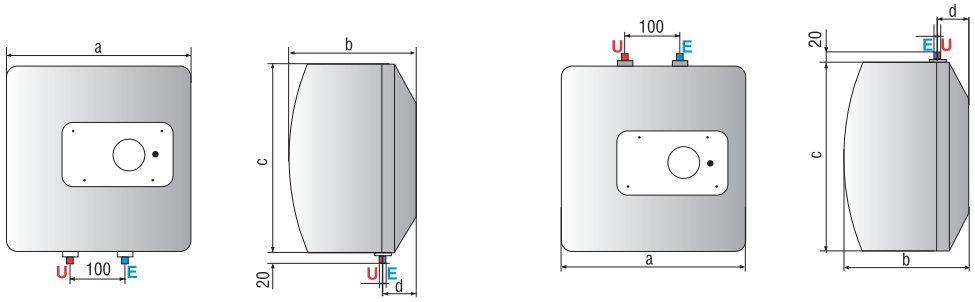

ОБОЗНАЧЕНИЯ

UR - крепление под раковиной

OR - крепление над раковиной

E Вход холодной воды (диаметр резьбы G 1/2")

U Выход горячей воды (диаметр резьбы G 1/2")

TI TRONIC

ARISTON

ТАЙ ТРОНИК 50-80-100

НАСТЕННЫЙ НАКОПИТЕЛЬНЫЙ ЭЛЕКТРИЧЕСКИЙ ВОДОНАГРЕВАТЕЛЬ С ПОКРЫТИЕМ БАКА ТИТАНОВОЙ ЭМАЛЬЮ С МЕХАНИЧЕСКИМ УПРАВЛЕНИЕМ

ЭМАЛИРОВАННЫЙ СТАЛЬНОЙ БАК

КЛАСС ЗАЩИТЫ IPX3 (V MODELS) КЛАСС ЗАЩИТЫ IPX1 (H MODELS)

ПЕНОПОЛИУРЕТАНОВАЯ ТЕПЛОИЗОЛЯЦИЯ

ВНЕШНИЙ РЕГУЛЯТОР ТЕМПЕРАТУРЫ ВОДЫ

ЭКСКЛЮЗИВНЫЙ ДИЗАЙН

5 ЛЕТ ГАРАНТИИ

- ЗАЩИТА ВНУТРЕННЕГО БАКА ЭКСКЛЮЗИВНОЙ ТИТАНОВОЙ ЭМАЛЬЮ «TITANIUM PLUS»
- БАК ПРОТЕСТИРОВАН НА ПРОЧНОСТЬ ПРИ ДАВЛЕНИИ 16 БАР
- СОВРЕМЕННЫЙ ДИЗАЙН ОТ ЯПОНСКОГО ДИЗАЙНЕРА МАКИО ХАЗУИКЕ
- ВНЕШНИЙ РЕГУЛЯТОР ТЕМПЕРАТУРЫ НАГРЕВА ВОДЫ
- МАГНИЕВЫЙ АНОД УВЕЛИЧЕННОГО РАЗМЕРА
- КОРПУС ИЗ ОКРАШЕННОЙ СТАЛИ
- ТЕПЛОИЗОЛЯЦИЯ ИЗ ЭКОЛОГИЧЕСКИ БЕЗОПАСНОГО ПЕНОПОЛИУРЕТАНА
- АВТОКЛАВНЫЙ ФЛАНЕЦ ОБЛЕГЧАЕТ ПРОФИЛАКТИКУ АППАРАТА
- ПРЕДОХРАНИТЕЛЬНЫЙ КЛАПАН НА 8 БАР

Усовершенствованное качество

Titanium PLUS

CE

Технические характеристики / Габаритные размеры

		Ti Tronic 50 V	Ti Tronic 80 V	Ti Tronic 80 H	Ti Tronic 100 V	Ti Tronic 100 H	Ti Tronic 120 V	Ti Tronic 150 V
Объем	л	50	80	80	100	100	120	150
Мощность	Вт	1500	1500	1500	1500	1500	1800	1800
Напряжение	В	230	230	230	230	230	230	230
Максимальное рабочее давление	Бар	8	8	8	8	8	8	8
Максимальная рабочая температура	°C	75	75	75	75	75	75	75
Время нагрева ΔT=45°C	ч, мин	1ч 56м.	3ч 06м.	3ч 06.	3ч 52.	3ч 52м.	3ч 42м.	4ч 35м.
Тепловые потери при T=60°C	кВт • ч за 24ч	0,96	1,22	1,48	1,39	1,65	1,6	1,65
Класс защиты от воды и пыли	-	IPX3	IPX3	IPX1	IPX3	IPX1	IPX3	IPX3
Вес нетто	кг	17	22	22	26	26	19	19

		Ti Tronic 50 V	Ti Tronic 80 V	Ti Tronic 80 H	Ti Tronic 100 V	Ti Tronic 100 H	Ti Tronic 120 V	Ti Tronic 150 V
a	мм	553	758	758	913	913	1108	1338
b	мм	163	163	113	166	113	450	450
c	мм	-	-	174	-	177	470	470
d	мм	-	-	335	-	487	-	-
e	мм	165	165	-	165	-	166	164
x	мм	450	450	450	450	450	100	100
y	мм	470	470	470	470	470	310	310
z	мм	-	-	245	-	245	1356	1144
Упаковка (в)	мм	603	808	808	963	963	1045	1230
Упаковка (ш)	мм	467	467	494	467	494	555	555
Упаковка (г)	мм	497	497	494	497	494	555	555

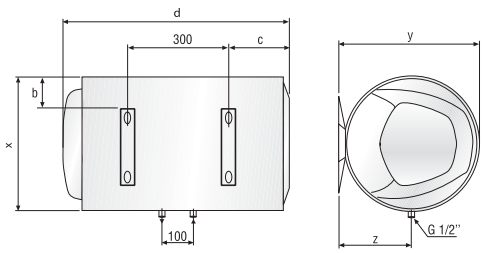

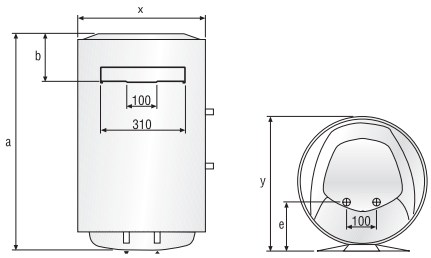

ОБОЗНАЧЕНИЯ

V – модель для вертикального монтажа

H – модель для горизонтального монтажа

E Вход холодной воды (диаметр резьбы G 1/2")

U Выход горячей воды (диаметр резьбы G 1/2")

TI TRONIC SLIM

ARISTON

ТАЙ ТРОНИК СЛИМ 30-40-50-65-80

Titanium PLUS

CE

НАСТЕННЫЙ НАКОПИТЕЛЬНЫЙ ЭЛЕКТРИЧЕСКИЙ ВОДОНАГРЕВАТЕЛЬ С ПОКРЫТИЕМ БАКА ТИТАНОВОЙ ЭМАЛЬЮ С УЗКИМ ДИАМЕТРОМ

SLIM - УЗКИЙ ДИАМЕТР | ЭМАЛИРОВАННЫЙ СТАЛЬНОЙ БАК | КЛАСС ЗАЩИТЫ IPX3 | ПЕНОПОЛИУРЕТАНОВАЯ ТЕПЛОИЗОЛЯЦИЯ | ВНЕШНИЙ РЕГУЛЯТОР ТЕМПЕРАТУРЫ ВОДЫ | ЭКСКЛЮЗИВНЫЙ ДИЗАЙН | 5 ЛЕТ ГАРАНТИИ

- ЗАЩИТА ВНУТРЕННЕГО БАКА ЭКСКЛЮЗИВНОЙ ТИТАНОВОЙ ЭМАЛЬЮ «TITANIUM PLUS»
- ВНЕШНИЙ РЕГУЛЯТОР ТЕМПЕРАТУРЫ НАГРЕВА ВОДЫ
- ДИЗАЙН ЯПОНСКОГО ДИЗАЙНЕРА МАКИО ХАЗУИКЕ
- БАК ПРОТЕСТИРОВАН НА ПРОЧНОСТЬ ПРИ ДАВЛЕНИИ 16 БАР
- МАГНИЕВЫЙ АНОД УВЕЛИЧЕННОГО РАЗМЕРА
- КОРПУС ИЗ ОКРАШЕННОЙ СТАЛИ
- ТЕПЛОИЗОЛЯЦИЯ ИЗ ЭКОЛОГИЧЕСКИ БЕЗОПАСНОГО ПЕНОПОЛИУРЕТАНА
- АВТОКЛАВНЫЙ ФЛАНЕЦ ОБЛЕГЧАЕТ ПРОФИЛАКТИКУ
- ПРЕДОХРАНИТЕЛЬНЫЙ КЛАПАН НА 8 БАР

Экономия места

Технические характеристики / Габаритные размеры

		Ti Tronic 30 V SLIM	Ti Tronic 40 H SLIM	Ti Tronic 50 V SLIM	Ti Tronic 50 H SLIM	Ti Tronic 65 V SLIM	Ti Tronic 80 V SLIM
Объем	л	30	40	50	50	65	80
Мощность	Вт	1500	1500	1500	1500	1500	1500
Напряжение	В	230	230	230	230	230	230
Максимальное рабочее давление	Бар	8	8	8	8	8	8
Максимальная рабочая температура	°C	75	75	75	75	75	75
Время нагрева ΔT=45°C	ч, мин	1ч 10м.	1ч 33м.	1ч 56м.	1ч 56м.	2ч 31м.	3ч 06м.
Тепловые потери при T=60°C	кВт•ч за 24ч	0,85	1,3	1,2	1,4	1,3	1,5
Класс защиты от воды и пыли	-	IPX3	IPX1	IPX3	IPX1	IPX3	PX3
Вес нетто	кг	15	17	19	19	21	25

		Ti Tronic 30 V SLIM	Ti Tronic 40 H SLIM	Ti Tronic 50 V SLIM	Ti Tronic 50 H SLIM	Ti Tronic 65 V SLIM	Ti Tronic 80 V SLIM
A	мм	588	732	837	837	981	1178
B	мм	145	64,5	145	64,5	145	145
E	мм	96,5	-	96,5	-	96,5	96,5
X	мм	-	353	-	353	-	-
Y	мм	-	373	-	373	-	-

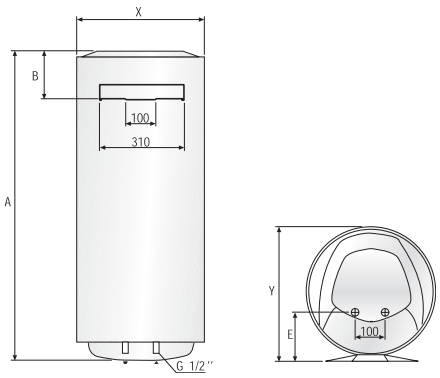

ОБОЗНАЧЕНИЯ

V – модель для вертикального монтажа

H – модель для горизонтального монтажа

E Вход холодной воды (диаметр резьбы G 1/2")

U Выход горячей воды (диаметр резьбы G 1/2")

TI TRONIC INDUSTRIAL

ТАЙ ТРОНИК ИНДАСТРИАЛ 200-300-500

НАСТЕННЫЙ И НАПОЛЬНЫЙ НАКОПИТЕЛЬНЫЙ ЭЛЕКТРИЧЕСКИЙ ВОДОНАГРЕВАТЕЛЬ С ПОКРЫТИЕМ БАКА ТИТАНОВОЙ ЭМАЛЬЮ ДЛЯ МАЛОГО И СРЕДНЕГО БИЗНЕСА

ЭМАЛИРОВАННЫЙ СТАЛЬНОЙ БАК | КЛАСС ЗАЩИТЫ IPX25D (200-300) | ПЕНОПОЛИУРЕТАНОВАЯ ТЕПЛОИЗОЛЯЦИЯ | ВНЕШНИЙ РЕГУЛЯТОР ТЕМПЕРАТУРЫ ВОДЫ | УВЕЛИЧЕННЫЙ ФЛАНЕЦ | 7 ЛЕТ ГАРАНТИИ

- ЗАЩИТА ВНУТРЕННЕГО БАКА ОТ КОРРОЗИИ ЭМАЛЬЮ С ВЫСОКИМ СОДЕРЖАНИЕМ ТИТАНА «TITANIUM PLUS»
- УВЕЛИЧЕННЫЙ ФЛАНЕЦ НА ПЯТИ БОЛТАХ
- СТАЛЬНОЙ ВНУТРЕННИЙ БАК ИСПЫТАН НА ПРОЧНОСТЬ ПРИ ДАВЛЕНИИ 16 БАР
- МАГНИЕВЫЙ АНОД УВЕЛИЧЕННОГО РАЗМЕРА ДЛЯ ДОПОЛНИТЕЛЬНОЙ ЗАЩИТЫ ОТ КОРРОЗИИ
- РЕГУЛИРОВКА ТЕМПЕРАТУРЫ НАГРЕВА ВОДЫ
- ТЕПЛОИЗОЛЯЦИЯ ИЗ ЭКОЛОГИЧЕСКИ БЕЗОПАСНОГО ПЕНОПОЛИУРЕТАНА
- ВЫСОКОТОЧНЫЙ ТЕРМОСТАТ ДЛЯ РЕГУЛИРОВКИ ТЕМПЕРАТУРЫ ВОДЫ
- ЗАЩИТНЫЙ ТЕРМОСТАТ ОБЕСПЕЧИВАЕТ ЗАЩИТУ ОТ ПЕРЕГРЕВА
- ПРЕДОХРАНИТЕЛЬНЫЙ КЛАПАН
- УСТАНОВОЧНЫЕ НОЖКИ В КОМПЛЕКТЕ

Напольная установка

Технические характеристики / Габаритные размеры

		Ti Tronic 200 V	Ti Tronic 200 STI	Ti Tronic 300 STI	Ti Tronic 500 STI
Объем	л	200	200	300	500
Мощность	Вт	2600	3000	3000	6000
Напряжение	В	230	230/400	230/400	230/400
Максимальное рабочее давление	Бар	8	8	8	8
Максимальная рабочая температура	°C	75	75	75	75
Время нагрева ΔT=45°C	ч, мин	4ч 15мин	3ч. 45мин.	5ч. 36мин.	4ч. 40мин.
Тепловые потери при T=60°C	кВт·ч за 24ч	1,75	2	2,85	3,6
Класс защиты от воды и пыли	-	IPX4	IP25D	IP25D	IP25D
Вес нетто	кг	51	50	71	146

		Ti Tronic 200 V	Ti Tronic 200 STI	Ti Tronic 300 STI	Ti Tronic 500 STI
A	мм	505	1320	1820	1870
B	мм	1058	560	560	710
C	мм	230	390	365	335
D	мм	178			
E	мм	420			

STI 200, 300

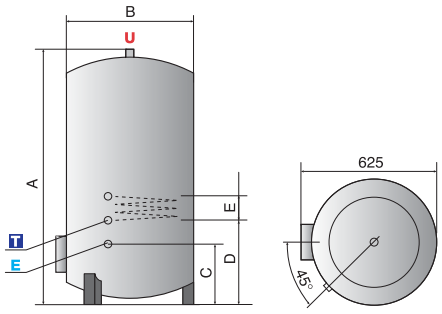

STI 500

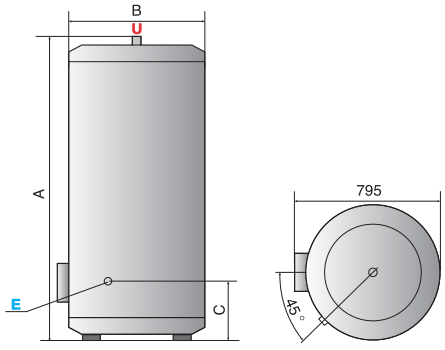

Ti 200
для настенного крепления

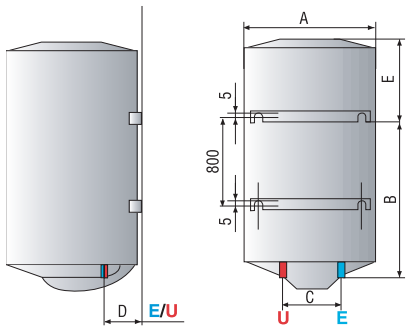

ОБОЗНАЧЕНИЯ

STI – модель для напольного монтажа

V – настенная модель, вертикальное крепление

E Вход холодной воды (диаметр резьбы G 3/4")

U Выход горячей воды (диаметр резьбы G 3/4")

TI TRONIC BEST

Максимальная производительность и безопасность для Вас и Ваших детей

Для удовлетворения потребности потребителей в комфорте Ariston выпустил в 2005 году новый усовершенствованный водонагреватель Ti-Tronic BEST (Тай Троник БЭСТ).

Уникальность данного водонагревателя в электронной системе BEST (Биполярный Электронный Защитный Термостат). BEST соединяет в себе нагревательный элемент и датчик температуры нагрева воды, обеспечивая безопасность и надежность работы водонагревателя.

Система BEST не имеет аналогов у других производителей и является запатентованной разработкой специалистов нашей компании.

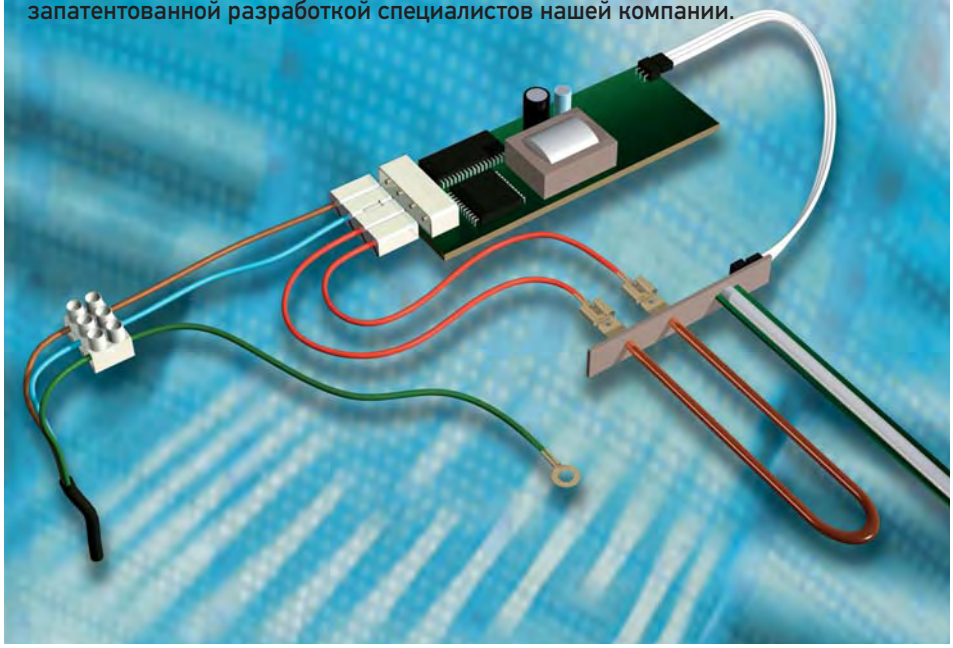

PATENTED BEST BIPOLAR ELECTRONIC SAFETY THERMOSTAT

ФУНКЦИИ

Благодаря высокоточному микропроцессору система BEST управляет различными режимами работы водонагревателя:

- Установка нужной температуры нагрева воды
- Автоматическое поддержание заданной температуры воды
- Выполнение функции защиты от перегрева
- Диагностика и отображение неисправностей

- **ПРОСТОТА ИСПОЛЬЗОВАНИЯ И МНОГОФУНКЦИОНАЛЬНОСТЬ**
  «Температурный шаг» в системе BEST (БЭСТ) составляет всего 4°C по сравнению со стандартным «шагом» для водонагревателей других серий - 6–7°C. Пользователь может точно задать нужную ему температуру и контролировать уровень нагрева воды при помощи светодиодного индикатора.
- **ВЫСШИЙ КЛАСС БЕЗОПАСНОСТИ ПРОГРАММНОГО ОБЕСПЕЧЕНИЯ СИСТЕМЫ BEST (БЭСТ)**
  Водонагреватель надежно защищен от перегрева, перепадов давления (что особенно актуально для российского водоснабжения) и попадания воды и пыли на электрические части.
- **ЭКОНОМИЯ ЭЛЕКТРОЭНЕРГИИ**
  Высокая точность в установке желаемой температуры воды (ТЭН не перегревает воду) позволяет сократить теплопотери и потребление электроэнергии - экономия для семейного бюджета.
- **ПРОСТОТА ТЕХНИЧЕСКОГО ОБСЛУЖИВАНИЯ**
  Функция самодиагностики значительно облегчает техническое обслуживание водонагревателя и позволяет зачастую избежать обращений в сервисный центр. При обнаружении неисправностей (в блоке управления, датчиков температуры, короткого замыкания или перегрева) начинает мигать соответствующий индикатор. После устранения неисправности сбросить аварийный сигнал можно одним нажатием кнопки без демонтажа лицевой панели.

TI TRONIC BEST

ARISTON

ТАЙ ТРОНИК БЭСТ 50-80-100

НАСТЕННЫЙ НАКОПИТЕЛЬНЫЙ ЭЛЕКТРИЧЕСКИЙ ВОДОНАГРЕВАТЕЛЬ С ПОКРЫТИЕМ БАКА ТИТАНОВОЙ ЭМАЛЬЮ С С ЭЛЕКТРОННЫМ УПРАВЛЕНИЕМ

ЭМАЛИРОВАННЫЙ СТАЛЬНОЙ БАК | КЛАСС ЗАЩИТЫ IPX3 (V MODELS) КЛАСС ЗАЩИТЫ IPX1 (H MODELS) | ПЕНОПОЛИУРЕТАНОВАЯ ТЕПЛОИЗОЛЯЦИЯ | ВНЕШНИЙ РЕГУЛЯТОР ТЕМПЕРАТУРЫ ВОДЫ | ЭЛЕКТРОННОЕ УПРАВЛЕНИЕ | ЭКСКЛЮЗИВНЫЙ ДИЗАЙН | 7 ЛЕТ ГАРАНТИИ

- ЗАЩИТА ВНУТРЕННЕГО БАКА ЭКСКЛЮЗИВНОЙ ТИТАНОВОЙ ЭМАЛЬЮ «TITANIUM PLUS»
- ЦИФРОВОЙ РЕГУЛЯТОР ТЕМПЕРАТУРЫ НАГРЕВА ВОДЫ
- СВЕТОВАЯ ШКАЛА ДЛЯ ВИЗУАЛЬНОГО КОНТРОЛЯ ТЕКУЩЕЙ ТЕМПЕРАТУРЫ ВОДЫ
- ФУНКЦИЯ САМОДИАГНОСТИКИ И КНОПКА СБРОСА АВАРИЙНОГО СИГНАЛА
- КНОПКА СБРОСА НАСТРОЕК НА ЛИЦЕВОЙ ПАНЕЛИ
- СОВРЕМЕННЫЙ ДИЗАЙН ОТ ЯПОНСКОГО ДИЗАЙНЕРА МАКИО ХАЗУИКЕ
- СТАЛЬНОЙ ВНУТРЕННИЙ БАК ИСПЫТАН НА ПРОЧНОСТЬ ПРИ ДАВЛЕНИИ 16 БАР
- МАГНИЕВЫЙ АНОД УВЕЛИЧЕННОГО РАЗМЕРА
- ТЕПЛОИЗОЛЯЦИЯ ИЗ ЭКОЛОГИЧЕСКИ БЕЗОПАСНОГО ПЕНОПОЛИУРЕТАНА
- АВТОКЛАВНЫЙ ФЛАНЕЦ ОБЛЕГЧАЕТ ПРОФИЛАКТИКУ
- ПРЕДОХРАНИТЕЛЬНЫЙ КЛАПАН НА 8 БАР

Электронное управление
Система BEST

Технические характеристики / Габаритные размеры

		Ti Tronic 50 V BEST	Ti Tronic 80 V BEST	Ti Tronic 80 H BEST	Ti Tronic 100 V BEST	Ti Tronic 100 H BEST
Объем	л	50	80	80	100	100
Мощность	Вт	1500	1500	1500	1500	1500
Напряжение	В	230	230	230	230	230
Максимальное рабочее давление	Бар	8	8	8	8	8
Максимальная рабочая температура	°C	80	80	80	80	80
Время нагрева ΔT=45°C	ч. мин	1ч 56мин	3ч 06мин	3ч 06мин	3ч 52мин	3ч 52мин
Тепловые потери при T=60°C	кВт·ч за 24ч	0,96	1,22	1,48	1,39	1,65
Класс защиты от воды и пыли	-	IPX3	IPX3	IPX1	IPX3	IPX1
Вес нетто	кг	17	22	22	26	26

		Ti Tronic 50 V BEST	Ti Tronic 80 V BEST	Ti Tronic 80 H BEST	Ti Tronic 100 V BEST	Ti Tronic 100 H BEST
A	мм	553	758	913	758	913
B	мм	163	163	166	113	113
C	мм	-	-	-	174	177
E	мм	165	165	165	-	-
X	мм	450	450	450	450	450
Y	мм	470	470	470	470	470
Z	мм	-	-	-	245	245
Упаковка (в)	мм	603	808	808	963	963
Упаковка (ш)	мм	467	467	494	467	494
Упаковка (г)	мм	497	497	494	497	494

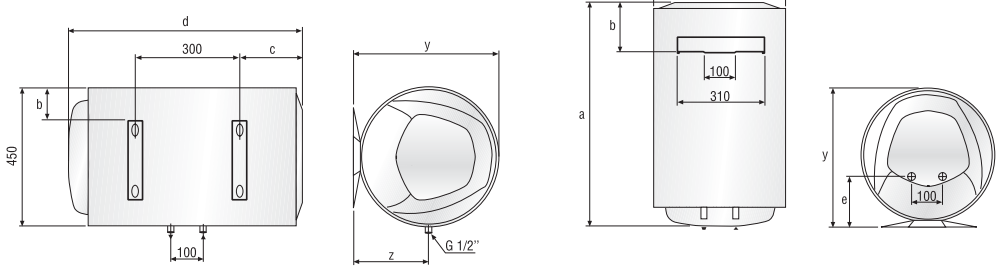

ОБОЗНАЧЕНИЯ

V – модель для вертикального монтажа

H – модель для горизонтального монтажа

E Вход холодной воды (диаметр резьбы G 1/2")

U Выход горячей воды (диаметр резьбы G 1/2")

НОВИНКА

TI TRONIC BEST SLIM

ARISTON

ТАЙ ТРОНИК БЭСТ СЛИМ 30-40-50-65-80

НАСТЕННЫЙ НАКОПИТЕЛЬНЫЙ ЭЛЕКТРИЧЕСКИЙ ВОДОНАГРЕВАТЕЛЬ С ПОКРЫТИЕМ БАКА ТИТАНОВОЙ ЭМАЛЬЮ С ЭЛЕКТРОННЫМ УПРАВЛЕНИЕМ, С УЗКИМ ДИАМЕТРОМ

SLIM - УЗКИЙ ДИАМЕТР | ЭМАЛИРОВАННЫЙ СТАЛЬНОЙ БАК | КЛАСС ЗАЩИТЫ IPX3 | ПЕНОПОЛИУРЕТАНОВАЯ ТЕПЛОИЗОЛЯЦИЯ | ВНЕШНИЙ РЕГУЛЯТОР ТЕМПЕРАТУРЫ ВОДЫ

ЭЛЕКТРОННОЕ УПРАВЛЕНИЕ | ЭКСКЛЮЗИВНЫЙ ДИЗАЙН | 7 ЛЕТ ГАРАНТИИ

- ЗАЩИТА ВНУТРЕННЕГО БАКА ЭКСКЛЮЗИВНОЙ ТИТАНОВОЙ ЭМАЛЬЮ «TITANIUM PLUS»
- ЦИФРОВОЙ РЕГУЛЯТОР ТЕМПЕРАТУРЫ НАГРЕВА ВОДЫ
- СВЕТОВАЯ ШКАЛА ДЛЯ КОНТРОЛЯ ТЕКУЩЕЙ ТЕМПЕРАТУРЫ ВОДЫ
- САМОДИАГНОСТИКА И КНОПКА СБРОСА АВАРИЙНОГО СИГНАЛА
- КНОПКА СБРОСА НАСТРОЕК НА ЛИЦЕВОЙ ПАНЕЛИ
- СОВРЕМЕННЫЙ ДИЗАЙН
- СТАЛЬНОЙ ВНУТРЕННИЙ БАК ИСПЫТАН НА ПРОЧНОСТЬ ПРИ ДАВЛЕНИИ 16 БАР
- МАГНИЕВЫЙ АНОД УВЕЛИЧЕННОГО РАЗМЕРА
- ТЕПЛОИЗОЛЯЦИЯ ИЗ ЭКОЛОГИЧЕСКИ БЕЗОПАСНОГО ПЕНОПОЛИУРЕТАНА
- АВТОКЛАВНЫЙ ФЛАНЕЦ ОБЛЕГЧАЕТ ПРОФИЛАКТИКУ
- ПРЕДОХРАНИТЕЛЬНЫЙ КЛАПАН НА 8 БАР

Электронное управление

Компактный

НОВИНКА

Технические характеристики / Габаритные размеры

		Ti Tronic 30 V BEST SLIM	Ti Tronic 50 V BEST SLIM	Ti Tronic 65 V BEST SLIM	Ti Tronic 80 V BEST SLIM
Объем	л	30	50	65	80
Мощность	Вт	1500	1500	1500	1500
Напряжение	В	230	230	230	230
Максимальное рабочее давление	Бар	8	8	8	8
Максимальная рабочая t°	°C	75	75	75	75
Время нагрева ΔT=45°C	ч/мин	1ч 10мин	1ч 56мин	2ч 31мин	3ч 06мин
Тепловые потери при T=60°C	кВт·ч за 24ч	0,85	1,2	1,3	1,5
Класс защиты от воды и пыли	–	IPX3	IPX3	IPX3	IPX3
Вес нетто	кг	15	19	21	25

		Ti Tronic 30 V BEST SLIM	Ti Tronic 50 V BEST SLIM	Ti Tronic 65 V BEST SLIM	Ti Tronic 80 V BEST SLIM
A	мм	588	837	981	1178
B	мм	145	145	145	145
E	мм	96,5	96,5	96,5	96,5
X	мм	353	353	353	353
Y	мм	373	373	373	373
Упаковка (в)	мм	638	888	1033	1228
Упаковка (ш)	мм	370	370	370	370
Упаковка (г)	мм	400	400	400	400

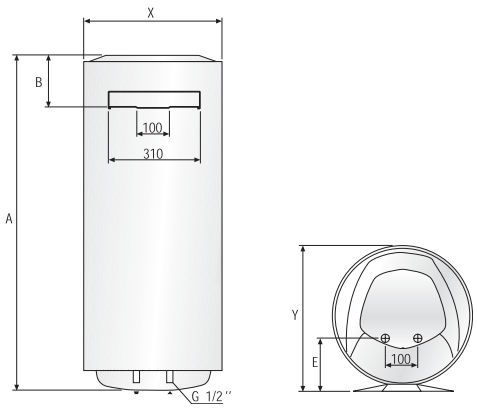

ОБОЗНАЧЕНИЯ

V – модель для вертикального монтажа

H – модель для горизонтального монтажа

E Вход холодной воды (диаметр резьбы G 1/2")

U Выход горячей воды (диаметр резьбы G 1/2")

TI SHAPE QB

ТАЙ ШЕЙП
50-80-100

НАСТЕННЫЙ НАКОПИТЕЛЬНЫЙ ЭЛЕКТРИЧЕСКИЙ ВОДОНАГРЕВАТЕЛЬ С ПОКРЫТИЕМ БАКА ТИТАНОВОЙ ЭМАЛЬЮ ПРЯМОУГОЛЬНОЙ ФОРМЫ

ЭМАЛИРОВАННЫЙ СТАЛЬНОЙ БАК | КЛАСС ЗАЩИТЫ IP21 (V MODELS) КЛАСС ЗАЩИТЫ IPX1 (H MODELS) | ПЕНОПОЛИУРЕТАНОВАЯ ТЕПЛОИЗОЛЯЦИЯ | ВНЕШНИЙ РЕГУЛЯТОР ТЕМПЕРАТУРЫ ВОДЫ | ЭКСКЛЮЗИВНЫЙ ДИЗАЙН | 7 ЛЕТ ГАРАНТИИ

- ЗАЩИТА ВНУТРЕННЕГО БАКА ЭКСКЛЮЗИВНОЙ ТИТАНОВОЙ ЭМАЛЬЮ «TITANIUM PLUS»
- СТАЛЬНОЙ ВНУТРЕННИЙ БАК ИСПЫТАН НА ПРОЧНОСТЬ ПРИ ДАВЛЕНИИ 16 БАР
- СПЕЦИАЛЬНАЯ ОБРАБОТКА ТЭНА ДЛЯ ЗАЩИТЫ ОТ НАКИПИ
- МАГНИЕВЫЙ АНОД УВЕЛИЧЕННОГО РАЗМЕРА
- ПРЯМОУГОЛЬНЫЙ СТИЛЬНЫЙ КОРПУС
- ТЕПЛОИЗОЛЯЦИЯ ИЗ ЭКОЛОГИЧЕСКИ БЕЗОПАСНОГО ПЕНОПОЛИУРЕТАНА
- ВЫСОКОТОЧНЫЙ ТЕРМОСТАТ
- ЗАЩИТНЫЙ ТЕРМОСТАТ ОБЕСПЕЧИВАЕТ АВТОМАТИЧЕСКОЕ ВЫКЛЮЧЕНИЕ ПРИ ПЕРЕГРЕВЕ
- ВНЕШНИЙ РЕГУЛЯТОР ТЕМПЕРАТУРЫ НАГРЕВА ВОДЫ
- ИНДИКАТОР ТЕМПЕРАТУРЫ НАГРЕВА ВОДЫ
- АВТОКЛАВНЫЙ ФЛАНЕЦ ОБЛЕГЧАЕТ ПРОФИЛАКТИКУ
- ПРЕДОХРАНИТЕЛЬНЫЙ КЛАПАН НА 8 БАР
- КОМПЛЕКТ ДЛЯ КРЕПЛЕНИЯ К СТЕНЕ

Стильный дизайн

Технические характеристики / Габаритные размеры

		Ti Shape QB 50 V	Ti Shape QB 50 H	Ti Shape QB 80 V	Ti Shape QB 80 H	Ti Shape QB 100 V	Ti Shape QB 100 H
Объем	л	50	50	80	80	100	100
Мощность	Вт	2000	1500	2000	1500	2000	1500
Напряжение	В	230	230	230	230	230	230
Максимальное рабочее давление	Бар	8	8	8	8	8	8
Максимальная рабочая температура	°C	80	80	80	80	80	80
Время нагрева ΔT=45°C	ч, мин	1ч 23м.	1ч 50м.	2ч 12м.	2ч 56м.	2ч 45м.	3ч 40м.
Тепловые потери при T=60°C	кВт•ч за 24ч	0,7	0,85	0,93	0,98	0,95	1,15
Класс защиты от воды и пыли	-	IP21	IPX1	IP21	IPX1	IP21	IPX1
Вес нетто	кг	19,8	19,8	25,8	25,8	30,9	30,9

		Ti Shape QB 50 V	Ti Shape QB 50 H	Ti Shape QB 80 V	Ti Shape QB 80 H	Ti Shape QB 100 V	Ti Shape QB 100 H
Высота	мм	585	470	790	470	943	470
Ширина	мм	470	585	470	790	470	943
Глубина	мм	470	470	470	470	470	470
a	мм	585		790	790	943	943
b	мм	-		-	335	-	487
Упаковка (в)	мм	673	673	878	878	1030	1030
Упаковка (ш)	мм	575	575	575	575	575	575
Упаковка (г)	мм	542	542	542	542	542	542

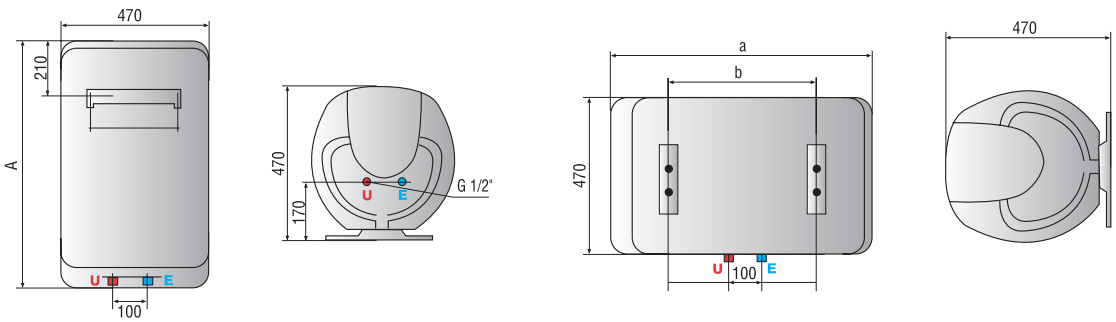

ОБОЗНАЧЕНИЯ

V – модель для вертикального монтажа

H – модель для горизонтального монтажа

E Вход холодной воды (диаметр резьбы G 1/2")

U Выход горячей воды (диаметр резьбы G 1/2")

TI SHAPE SH QB

ТАЙ ШЕЙП СЛИМ
40-50

НАСТЕННЫЙ НАКОПИТЕЛЬНЫЙ ЭЛЕКТРИЧЕСКИЙ ВОДОНАГРЕВАТЕЛЬ С ПОКРЫТИЕМ БАКА ТИТАНОВОЙ ЭМАЛЬЮ ПРЯМОУГОЛЬНОЙ ФОРМЫ С УЗКИМ ДИАМЕТРОМ ДЛЯ ГОРИЗОНТАЛЬНОГО МОНТАЖА

- ЗАЩИТА ВНУТРЕННЕГО БАКА ЭКСКЛЮЗИВНОЙ ТИТАНОВОЙ ЭМАЛЬЮ «TITANIUM PLUS»
- СТАЛЬНОЙ ВНУТРЕННИЙ БАК ИСПЫТАН НА ПРОЧНОСТЬ ПРИ ДАВЛЕНИИ 16 БАР
- СПЕЦИАЛЬНАЯ ОБРАБОТКА ТЭНА ДЛЯ ЗАЩИТЫ ОТ НАКИПИ
- МАГНИЕВЫЙ АНОД УВЕЛИЧЕННОГО РАЗМЕРА
- ПРЯМОУГОЛЬНЫЙ СТИЛЬНЫЙ КОРПУС
- ТЕПЛОИЗОЛЯЦИЯ ИЗ ЭКОЛОГИЧЕСКИ БЕЗОПАСНОГО ПЕНОПОЛИУРЕТАНА
- ВЫСОКОТОЧНЫЙ ТЕРМОСТАТ
- ЗАЩИТНЫЙ ТЕРМОСТАТ ОБЕСПЕЧИВАЕТ АВТОМАТИЧЕСКОЕ ВЫКЛЮЧЕНИЕ ПРИ ПЕРЕГРЕВЕ
- ВНЕШНИЙ РЕГУЛЯТОР ТЕМПЕРАТУРЫ НАГРЕВА ВОДЫ
- ИНДИКАТОР ТЕМПЕРАТУРЫ НАГРЕВА ВОДЫ
- АВТОКЛАВНЫЙ ФЛАНЕЦ
- ПРЕДОХРАНИТЕЛЬНЫЙ КЛАПАН НА 8 БАР
- КОМПЛЕКТ ДЛЯ КРЕПЛЕНИЯ К СТЕНЕ

SLIM - УЗКИЙ ДИАМЕТР | ЭМАЛИРОВАННЫЙ СТАЛЬНОЙ БАК | КЛАСС ЗАЩИТЫ IPX1 | ПЕНОПОЛИУРЕТАНОВАЯ ТЕПЛОИЗОЛЯЦИЯ | ВНЕШНИЙ РЕГУЛЯТОР ТЕМПЕРАТУРЫ ВОДЫ | ЭКСКЛЮЗИВНЫЙ ДИЗАЙН | 7 ЛЕТ ГАРАНТИИ

Впишется в любую ванную

Технические характеристики / Габаритные размеры

		Ti Shape 40 SH QB	Ti Shape 50 SH QB
Объем	л	40	50
Мощность	Вт	1500	1500
Напряжение	В	230	230
Максимальное рабочее давление	Бар	8	8
Максимальная рабочая температура	°C	80	80
Время нагрева ΔT=45°C	ч. мин	1ч 28мин	1ч 50мин
Тепловые потери при T=60°C	кВт•ч за 24ч	0,76	0,96
Класс защиты от воды и пыли	-	IPX1	IPX1
Вес нетто	кг	15,2	21,5

		Ti Shape 40 SH QB	Ti Shape 50 SH QB
a	мм	753	892
b	мм	388	527
Упаковка (в)	мм	819	958
Упаковка (ш)	мм	461	461
Упаковка (г)	мм	416	416

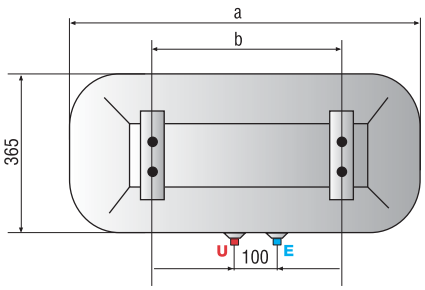

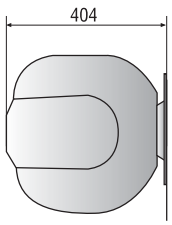

ОБОЗНАЧЕНИЯ

V – модель для вертикального монтажа

H – модель для горизонтального монтажа

E Вход холодной воды (диаметр резьбы G 1/2")

U Выход горячей воды (диаметр резьбы G 1/2")

TI SHAPE SMALL

ТАЙ ШЕЙП СМОЛ 10-15-30

НАСТЕННЫЙ НАКОПИТЕЛЬНЫЙ ЭЛЕКТРИЧЕСКИЙ ВОДОНАГРЕВАТЕЛЬ С ПОКРЫТИЕМ БАКА ТИТАНОВОЙ ЭМАЛЬЮ ПРЯМОУГОЛЬНОЙ ФОРМЫ
УСТАНАВЛИВАЕТСЯ ПОД ИЛИ НАД РАКОВИНОЙ

ЭМАЛИРОВАННЫЙ СТАЛЬНОЙ БАК | КЛАСС ЗАЩИТЫ IPX4 | ПЕНОПОЛИУРЕТАНОВАЯ ТЕПЛОИЗОЛЯЦИЯ | ВНЕШНИЙ РЕГУЛЯТОР ТЕМПЕРАТУРЫ ВОДЫ | ТЕРМОСТАТ «TBST» | ЭКСКЛЮЗИВНЫЙ ДИЗАЙН | 7 ЛЕТ ГАРАНТИИ

- ЗАЩИТА ВНУТРЕННЕГО БАКА ЭКСКЛЮЗИВНОЙ ТИТАНОВОЙ ЭМАЛЬЮ «TITANIUM PLUS»
- СТАЛЬНОЙ ВНУТРЕННИЙ БАК ИСПЫТАН НА ПРОЧНОСТЬ ПРИ ДАВЛЕНИИ 16 БАР
- СПЕЦИАЛЬНАЯ ОБРАБОТКА ТЭНА
- МАГНИЕВЫЙ АНОД УВЕЛИЧЕННОГО РАЗМЕРА
- ПРЯМОУГОЛЬНЫЙ СТИЛЬНЫЙ КОРПУС
- ТЕПЛОИЗОЛЯЦИЯ ИЗ ЭКОЛОГИЧЕСКИ БЕЗОПАСНОГО ПЕНОПОЛИУРЕТАНА
- УЛУЧШЕННЫЙ ТЕРМОСТАТ TBST
- ЗАЩИТНЫЙ ТЕРМОСТАТ ОБЕСПЕЧИВАЕТ АВТОМАТИЧЕСКОЕ ВЫКЛЮЧЕНИЕ ПРИ ПЕРЕГРЕВЕ
- ВНЕШНИЙ РЕГУЛЯТОР ТЕМПЕРАТУРЫ НАГРЕВА ВОДЫ
- ИНДИКАТОР ТЕМПЕРАТУРЫ НАГРЕВА ВОДЫ
- АВТОКЛАВНЫЙ ФЛАНЕЦ ОБЛЕГЧАЕТ ПРОФИЛАКТИКУ
- ПРЕДОХРАНИТЕЛЬНЫЙ КЛАПАН НА 8 БАР
- КОМПЛЕКТ ДЛЯ КРЕПЛЕНИЯ К СТЕНЕ

Стильный и компактный

Технические характеристики / Габаритные размеры

		Ti-Shape 10 OR	Ti-Shape 10 UR	Ti-Shape 15 OR	Ti-Shape 15 UR	Ti-Shape 30 OR
Объем	л	10	10	15	15	30
Мощность	Вт	1500	1500	1500	1500	1500
Напряжение	В	230	230	230	230	230
Максимальное рабочее давление	Бар	8	8	8	8	8
Максимальная рабочая температура	°C	70	70	70	70	75
Время нагрева ΔT=45°C	ч. мин	23мин	23мин	35мин	35мин	70мин
Тепловые потери при T=60°C	кВт•ч за 24ч	0,43	0,55	0,53	0,65	0,61
Класс защиты от воды и пыли	-	IPX4	IPX4	IPX4	IPX4	IPX4
Крепление		над раковиной	под раковиной	над раковиной	под раковиной	над раковиной
Вес нетто	кг	6,6	6,6	7,4	7,4	12,8

		Ti-Shape 10 OR	Ti-Shape 10 UR	Ti-Shape 15 OR	Ti-Shape 15 UR	Ti-Shape 30 OR
a	мм	360	360	360	360	446
b	мм	254	254	300	300	360
c	мм	360	360	360	360	446
d	мм	92	92	78	78	115
Упаковка (в)	мм	399	399	399	399	494
Упаковка (ш)	мм	386	386	386	386	474
Упаковка (г)	мм	292	292	399	399	401

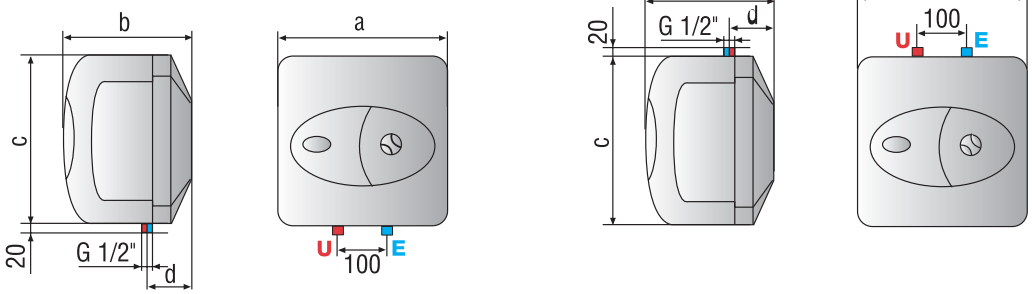

ОБОЗНАЧЕНИЯ

UR - крепление под раковиной
OR - крепление над раковиной

E Вход холодной воды (диаметр резьбы G 1/2")
U Выход горячей воды (диаметр резьбы G 1/2")

STEEL TRONIC

ARISTON

СТИЛ ТРОНИК 50-80-100

НАСТЕННЫЙ НАКОПИТЕЛЬНЫЙ ЭЛЕКТРИЧЕСКИЙ ВОДОНАГРЕВАТЕЛЬ С БАКОМ ИЗ НЕРЖАВЕЮЩЕЙ СТАЛИ

БАК ИЗ НЕРЖАВЕЮЩЕЙ СТАЛИ | КЛАСС ЗАЩИТЫ IPX3 | ПЕНОПОЛИУРЕТАНОВАЯ ТЕПЛОИЗОЛЯЦИЯ | ВНЕШНИЙ РЕГУЛЯТОР ТЕМПЕРАТУРЫ ВОДЫ | ЭКСКЛЮЗИВНЫЙ ДИЗАЙН | 7 ЛЕТ ГАРАНТИИ

- ДОЛГОВЕЧНЫЙ БАК ИЗ НЕРЖАВЕЮЩЕЙ СТАЛИ ВЫСОКОГО КАЧЕСТВА INOX 316L
- НЕ ПОДВЕРЖЕН КОРРОЗИИ
- НОВЫЙ СТИЛЬНЫЙ ДИЗАЙН
- ВНЕШНЯЯ РЕГУЛИРОВКА ТЕМПЕРАТУРЫ
- АРГОННО-ДУГОВАЯ СВАРКА ШВОВ (MICRO PLASMA TIG)
- ДОПОЛНИТЕЛЬНАЯ ХИМИЧЕСКАЯ ОБРАБОТКА (ПАССИВАЦИЯ) ВНУТРЕННЕГО БАКА
- НИЗКАЯ ШЕРОХОВАТОСТЬ ВНУТРЕННЕЙ ПОВЕРХНОСТИ БАКА – ЗАЩИТА ОТ НАКИПИ
- ВНЕШНИЙ РЕГУЛЯТОР ТЕМПЕРАТУРЫ НАГРЕВА ВОДЫ
- ИНДИКАТОР ТЕМПЕРАТУРЫ НАГРЕВА ВОДЫ
- СТЕРЖНЕВОЙ ТЕРМОСТАТ ОБЕСПЕЧИВАЕТ РЕГУЛИРОВАНИЕ ТЕМПЕРАТУРЫ ВОДЫ И ЗАЩИТУ ОТ ПЕРЕГРЕВА
- АВТОКЛАВНЫЙ ФЛАНЕЦ ОБЛЕГЧАЕТ ПРОФИЛАКТИКУ
- МЕТАЛЛИЧЕСКИЙ ВНЕШНИЙ КОРПУС
- ТЕПЛОИЗОЛЯЦИЯ ИЗ ПЕНОПОЛИУРЕТАНА
- ПРЕДОХРАНИТЕЛЬНЫЙ КЛАПАН НА 6,5 БАР
- ЭЛЕКТРИЧЕСКИЙ КАБЕЛЬ
- НЕБОЛЬШОЙ ВЕС

Долговечный

НОВИНКА

Технические характеристики / Габаритные размеры

		Steel Tronic 50 V	Steel Tronic 80 V	Steel Tronic 100 V
Объем	л	50	80	100
Мощность	Вт	1500	1500	1500
Напряжение	В	230	230	230
Максимальное рабочее давление	бар	6,5	6,5	6,5
Максимальная рабочая t°	°C	75	75	75
Время нагрева ΔT=45°C	ч/мин	1час 56мин	3часа 06мин	3часа 52мин
Тепловые потери при T=60°C	кВт/ч за 24ч	0,96	1,22	1,39
Класс защиты от воды и пыли	–	IPX3	IPX3	IPX3
Подключение (большие литражи)				
Вес нетто	кг	11	14	17

		Steel Tronic 50 V	Steel Tronic 80 V	Steel Tronic 100 V
a	мм	553	758	913
b	мм	163	163	166
c	мм	-	-	-
d	мм	-	-	-
e	мм	165	165	165
x	мм	450	450	450
y	мм	470	470	470
z	мм	-	-	-
Упаковка (в)	мм	603	808	963
Упаковка (ш)	мм	467	467	467
Упаковка (г)	мм	497	497	497

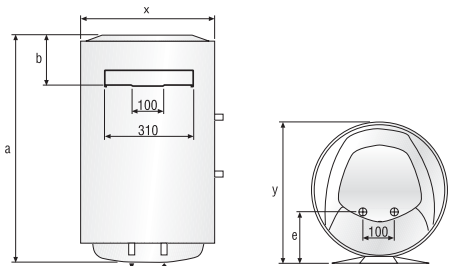

ОБОЗНАЧЕНИЯ

V – модель для вертикального монтажа

H – модель для горизонтального монтажа

E Вход холодной воды (диаметр резьбы G 1/2")

U Выход горячей воды (диаметр резьбы G 1/2")

ПЛАТИНУМ 50-80-100

НАСТЕННЫЙ НАКОПИТЕЛЬНЫЙ ЭЛЕКТРИЧЕСКИЙ ВОДОНАГРЕВАТЕЛЬ С БАКОМ ИЗ НЕРЖАВЕЮЩЕЙ СТАЛИ

БАК ИЗ НЕРЖАВЕЮЩЕЙ СТАЛИ | КЛАСС ЗАЩИТЫ IP25D | ПЕНОПОЛИУРЕТАНОВАЯ ТЕПЛОИЗОЛЯЦИЯ | ВНЕШНИЙ РЕГУЛЯТОР ТЕМПЕРАТУРЫ ВОДЫ | ЭКСКЛЮЗИВНЫЙ ДИЗАЙН | 7 ЛЕТ ГАРАНТИИ

- ДОЛГОВЕЧНЫЙ БАК ИЗ НЕРЖАВЕЮЩЕЙ СТАЛИ ВЫСОКОГО КАЧЕСТВА 316 L
- НЕ ПОДВЕРЖЕН КОРРОЗИИ
- ВНЕШНЯЯ РЕГУЛИРОВКА ТЕМПЕРАТУРЫ
- АРГОННО-ДУГОВАЯ СВАРКА ШВОВ (MICRO PLASMA TIG)
- ДОПОЛНИТЕЛЬНАЯ ХИМИЧЕСКАЯ ОБРАБОТКА (ПАССИВАЦИЯ) ВНУТРЕННЕГО БАКА
- НИЗКАЯ ШЕРОХОВАТОСТЬ ВНУТРЕННЕЙ ПОВЕРХНОСТИ БАКА – ЗАЩИТА ОТ НАКИПИ
- ВНЕШНИЙ РЕГУЛЯТОР ТЕМПЕРАТУРЫ НАГРЕВА ВОДЫ
- ИНДИКАТОР ТЕМПЕРАТУРЫ НАГРЕВА ВОДЫ
- СТЕРЖНЕВОЙ ТЕРМОСТАТ ОБЕСПЕЧИВАЕТ РЕГУЛИРОВАНИЕ ТЕМПЕРАТУРЫ ВОДЫ И ЗАЩИТУ ОТ ПЕРЕГРЕВА
- АВТОКЛАВНЫЙ ФЛАНЕЦ ОБЛЕГЧАЕТ ПРОФИЛАКТИКУ
- МЕТАЛЛИЧЕСКИЙ ВНЕШНИЙ КОРПУС
- ТЕПЛОИЗОЛЯЦИЯ ИЗ ПЕНОПОЛИУРЕТАНА
- ПРЕДОХРАНИТЕЛЬНЫЙ КЛАПАН НА 6,5 БАР
- ЭЛЕКТРИЧЕСКИЙ КАБЕЛЬ И КРЕПЕЖНЫЙ ЭЛЕМЕНТ
- НЕБОЛЬШОЙ ВЕС

Долговечный

Технические характеристики / Габаритные размеры

		SI 50 V	SI 50 H	SI 80 V	SI 80 H	SI 100 V	SI 100 H
Объем	л	50	50	80	80	100	100
Мощность	Вт	1500	1500	1500	1500	1500	1500
Напряжение	В	230	230	230	230	230	230
Максимальное рабочее давление	Бар	6,5	6,5	6,5	6,5	6,5	6,5
Максимальная рабочая температура	°C	75	75	75	75	75	75
Время нагрева ΔT=45°C	ч, мин	1ч 56мин	1ч 56мин	3ч 6мин	3ч 6мин	3ч 52мин	3ч 52мин
Тепловые потери при T=60°C	кВт•ч за 24ч	0,95	1,18	1,29	1,42	1,67	1,71
Класс защиты от воды и пыли	-	IP25	IP25	IP25	IP25	IP25	IP25
Вес нетто	кг	12,65	12,65	19,05	19,05	22,2	22,2

		SI 50 V	SI 50 H	SI 80 V	SI 80 H	SI 100 V	SI 100 H
a	мм	582	582	787	787	939	939
Упаковка (в)	мм	665	665	885	885	1020	1020
Упаковка (ш)	мм	500	500	500	500	500	500
Упаковка (г)	мм	520	520	520	520	520	520

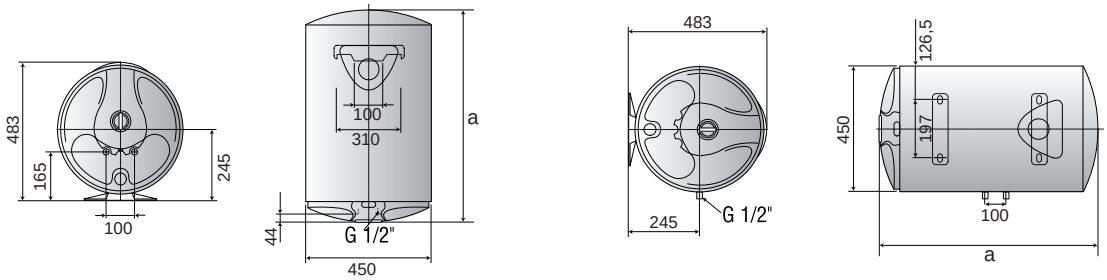

ОБОЗНАЧЕНИЯ

V – модель для вертикального монтажа

H – модель для горизонтального монтажа

E Вход холодной воды (диаметр резьбы G 1/2")

U Выход горячей воды (диаметр резьбы G 1/2")

PLATINUM SLIM

ПЛАТИНУМ СЛИМ
30-50-65-80

НАСТЕННЫЙ НАКОПИТЕЛЬНЫЙ ЭЛЕКТРИЧЕСКИЙ ВОДОНАГРЕВАТЕЛЬ С БАКОМ ИЗ НЕРЖАВЕЮЩЕЙ СТАЛИ КОМПАКТНОГО РАЗМЕРА

SLIM - УЗКИЙ ДИАМЕТР | БАК ИЗ НЕРЖАВЕЮЩЕЙ СТАЛИ | КЛАСС ЗАЩИТЫ IPX1 | ПЕНОПОЛИУРЕТАНОВАЯ ТЕПЛОИЗОЛЯЦИЯ | ВНЕШНИЙ РЕГУЛЯТОР ТЕМПЕРАТУРЫ ВОДЫ | ЭКСКЛЮЗИВНЫЙ ДИЗАЙН | 7 ЛЕТ ГАРАНТИИ

- ДОЛГОВЕЧНЫЙ БАК ИЗ НЕРЖАВЕЮЩЕЙ СТАЛИ ВЫСОКОГО КАЧЕСТВА 316 L
- НЕ ПОДВЕРЖЕН КОРРОЗИИ
- ТЭН ВЫПОЛНЕН ИЗ НЕРЖАВЕЮЩЕЙ СТАЛИ
- ВНЕШНЯЯ РЕГУЛИРОВКА ТЕМПЕРАТУРЫ
- АРГОННО-ДУГОВАЯ СВАРКА ШВОВ (MICRO PLASMA TIG)
- ДОПОЛНИТЕЛЬНАЯ ХИМИЧЕСКАЯ ОБРАБОТКА (ПАССИВАЦИЯ) ВНУТРЕННЕГО БАКА
- НИЗКАЯ ШЕРОХОВАТОСТЬ ВНУТРЕННЕЙ ПОВЕРХНОСТИ БАКА – ЗАЩИТА ОТ НАКИПИ
- ВНЕШНИЙ РЕГУЛЯТОР ТЕМПЕРАТУРЫ НАГРЕВА ВОДЫ
- ИНДИКАТОР ТЕМПЕРАТУРЫ НАГРЕВА ВОДЫ
- СТЕРЖНЕВОЙ ТЕРМОСТАТ ОБЕСПЕЧИВАЕТ РЕГУЛИРОВАНИЕ ТЕМПЕРАТУРЫ ВОДЫ И ЗАЩИТУ ОТ ПЕРЕГРЕВА
- АВТОКЛАВНЫЙ ФЛАНЕЦ ОБЛЕГЧАЕТ ПРОФИЛАКТИКУ
- МЕТАЛЛИЧЕСКИЙ ВНЕШНИЙ КОРПУС
- ТЕПЛОИЗОЛЯЦИЯ ИЗ ПЕНОПОЛИУРЕТАНА
- ПРЕДОХРАНИТЕЛЬНЫЙ КЛАПАН НА 6,5 БАР
- ЭЛЕКТРИЧЕСКИЙ КАБЕЛЬ И КРЕПЕЖНЫЙ ЭЛЕМЕНТ
- НЕБОЛЬШОЙ ВЕС

Долговечный
Узкий диаметр

Технические характеристики / Габаритные размеры

		SI-30 V Slim	SI-50 V Slim	SI-50 H Slim	SI-65 V Slim	SI-80 V Slim	SI-80 H Slim
Объем	л	30	50	50	65	80	80
Мощность	Вт	1500	1500	1500	1500	1500	1500
Напряжение	В	230	230	230	230	230	230
Максимальное рабочее давление	Бар	6,5	6,5	6,5	6,5	6,5	6,5
Максимальная рабочая температура	°C	75	75	75	75	75	75
Время нагрева ΔT=45°C	ч, мин	1ч 10м.	1ч 56м.	1ч 56м.	2ч 31м.	3ч 6м.	3ч 6м.
Тепловые потери при T=60°C	кВт • ч за 24ч	0,85	1,4	1,4	1,7	1,8	1,8
Класс защиты от воды и пыли	-	IPX1	IPX1	IPX1	IPX1	IPX1	IPX1
Вес нетто	кг	9,5	15	15	17,5	20	20

		SI-30 V Slim	SI-50 V Slim	SI-50 H Slim	SI-65 V Slim	SI-80 V Slim	SI-80 H Slim
a	мм	530	900	900	1100	1310	1310
b	мм	355	355	355	355	355	355
c	мм	365	365	365	365	365	365
Упаковка (в)	мм	610	970	1180	970	1180	1350
Упаковка (ш)	мм	405	405	405	405	405	405
Упаковка (г)	мм	435	435	435	435	435	435

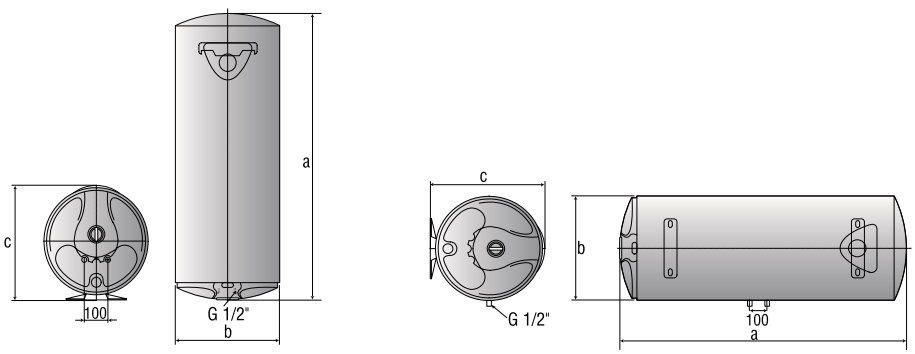

ОБОЗНАЧЕНИЯ

V – модель для вертикального монтажа

H – модель для горизонтального монтажа

E Вход холодной воды (диаметр резьбы G 1/2")

U Выход горячей воды (диаметр резьбы G 1/2")

PLATINUM SMALL

ПЛАТИНУМ СМОЛ 10-15-30

НАСТЕННЫЙ НАКОПИТЕЛЬНЫЙ ЭЛЕКТРИЧЕСКИЙ ВОДОНАГРЕВАТЕЛЬ С БАКОМ ИЗ НЕРЖАВЕЮЩЕЙ СТАЛИ КОМПАКТНОГО РАЗМЕРА

БАК ИЗ НЕРЖАВЕЮЩЕЙ СТАЛИ | КЛАСС ЗАЩИТЫ IP25D | ПЕНОПОЛИУРЕТАНОВАЯ ТЕПЛОИЗОЛЯЦИЯ | ВНЕШНИЙ РЕГУЛЯТОР ТЕМПЕРАТУРЫ ВОДЫ | ЭКСКЛЮЗИВНЫЙ ДИЗАЙН | 7 ЛЕТ ГАРАНТИИ

- ДОЛГОВЕЧНЫЙ БАК ИЗ НЕРЖАВЕЮЩЕЙ СТАЛИ ВЫСОКОГО КАЧЕСТВА 316 L
- НЕ ПОДВЕРЖЕН КОРРОЗИИ
- ВНЕШНЯЯ РЕГУЛИРОВКА ТЕМПЕРАТУРЫ
- АРГОННО-ДУГОВАЯ СВАРКА ШВОВ (MICRO PLASMA TIG)
- ДОПОЛНИТЕЛЬНАЯ ХИМИЧЕСКАЯ ОБРАБОТКА (ПАССИВАЦИЯ) ВНУТРЕННЕГО БАКА
- НИЗКАЯ ШЕРОХОВАТОСТЬ ВНУТРЕННЕЙ ПОВЕРХНОСТИ БАКА – ЗАЩИТА ОТ НАКИПИ
- ВНЕШНИЙ РЕГУЛЯТОР ТЕМПЕРАТУРЫ НАГРЕВА ВОДЫ
- ИНДИКАТОР ТЕМПЕРАТУРЫ НАГРЕВА ВОДЫ
- СТЕРЖНЕВОЙ ТЕРМОСТАТ ОБЕСПЕЧИВАЕТ РЕГУЛИРОВАНИЕ ТЕМПЕРАТУРЫ ВОДЫ И ЗАЩИТУ ОТ ПЕРЕГРЕВА
- ФЛАНЕЦ НА 4Х БОЛТАХ
- ВНЕШНИЙ КОРПУС ИЗ ПЛАСТИКА
- ТЕПЛОИЗОЛЯЦИЯ ИЗ ЭКОЛОГИЧЕСКИ БЕЗОПАСНОГО ПОЛИСТИРОЛА
- ПРЕДОХРАНИТЕЛЬНЫЙ КЛАПАН
- ЭЛЕКТРИЧЕСКИЙ КАБЕЛЬ И КРЕПЕЖНЫЙ ЭЛЕМЕНТ
- НЕБОЛЬШОЙ ВЕС

Долговечный
Компактный

Технические характеристики / Габаритные размеры

		SI 10 V	SI 15 V	SI 15 H	SI 30 V	SI 30 H
Объем	л	10	15	15	30	30
Мощность	Вт	3200	2000	2000	2000	2000
Напряжение	В	230	230	230	230	230
Максимальное рабочее давление	Бар	6,5	6,5	6,5	6,5	6,5
Максимальная рабочая температура	°C	75	75	75	75	75
Время нагрева ΔT=45°C	ч. мин	10мин	25мин	25мин	50мин	50мин
Тепловые потери при T=60°C	кВт•ч за 24ч	0,44	0,45	0,87	0,61	0,98
Класс защиты от воды и пыли	-	IP25	IP25	IP25	IP25	IP25
Вес нетто	кг	6	6,5	6,6	8,02	8,02

		SI 10 V	SI 15 V	SI 15 H	SI 30 V	SI 30 H
a	мм	469	575	575	576	576
b	мм	280	280	280	350	350
c	мм	295	295	295	375	375
Упаковка (в)	мм	518	610	610	610	610
Упаковка (ш)	мм	348	348	348	428	428
Упаковка (г)	мм	338	338	338	408	408

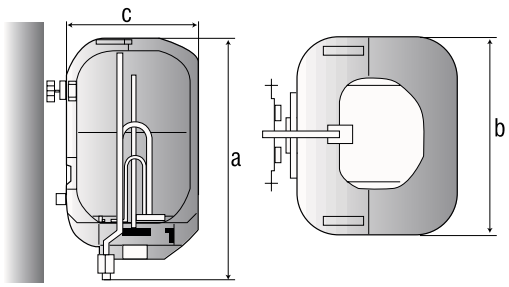

ОБОЗНАЧЕНИЯ

V – модель для вертикального монтажа

H – модель для горизонтального монтажа

E Вход холодной воды (диаметр резьбы G 1/2")

U Выход горячей воды (диаметр резьбы G 1/2")

ARISTON

ПЛАТИНУМ ИНДАСТРИАЛ 150-200-300 М/Т

НАПОЛЬНЫЙ НАКОПИТЕЛЬНЫЙ ЭЛЕКТРИЧЕСКИЙ ВОДОНАГРЕВАТЕЛЬ С БАКОМ ИЗ НЕРЖАВЕЮЩЕЙ СТАЛИ БОЛЬШОГО ОБЪЕМА
ОДНОФАЗНЫЙ (М) МОЩНОСТЬЮ 3 КВТ
ТРЕХФАЗНЫЙ (Т) МОЩНОСТЬЮ 3 КВТ И 6 КВТ

БАК ИЗ НЕРЖАВЕЮЩЕЙ СТАЛИ | КЛАСС ЗАЩИТЫ IPX4D | ПЕНОПОЛИУРЕТАНОВАЯ ТЕПЛОИЗОЛЯЦИЯ | ВНЕШНИЙ РЕГУЛЯТОР ТЕМПЕРАТУРЫ ВОДЫ | УВЕЛИЧЕННЫЙ ФЛАНЕЦ | 7 ЛЕТ ГАРАНТИИ

- ДОЛГОВЕЧНЫЙ БАК ИЗ НЕРЖАВЕЮЩЕЙ СТАЛИ ВЫСОКОГО КАЧЕСТВА 316 L
- НЕ ПОДВЕРЖЕН КОРРОЗИИ
- ВНЕШНЯЯ РЕГУЛИРОВКА ТЕМПЕРАТУРЫ
- АРГОННО-ДУГОВАЯ СВАРКА ШВОВ (MICRO PLASMA TIG)
- ДОПОЛНИТЕЛЬНАЯ ХИМИЧЕСКАЯ ОБРАБОТКА (ПАССИВАЦИЯ) ВНУТРЕННЕГО БАКА
- НИЗКАЯ ШЕРОХОВАТОСТЬ ВНУТРЕННЕЙ ПОВЕРХНОСТИ БАКА – ЗАЩИТА ОТ НАКИПИ
- ВНЕШНИЙ РЕГУЛЯТОР ТЕМПЕРАТУРЫ НАГРЕВА ВОДЫ
- ИНДИКАТОР ТЕМПЕРАТУРЫ НАГРЕВА ВОДЫ
- СТЕРЖНЕВОЙ ТЕРМОСТАТ ОБЕСПЕЧИВАЕТ РЕГУЛИРОВАНИЕ ТЕМПЕРАТУРЫ ВОДЫ И ЗАЩИТУ ОТ ПЕРЕГРЕВА
- УВЕЛИЧЕННЫЙ ФЛАНЕЦ НА 5 ТИ БОЛТАХ
- МЕТАЛЛИЧЕСКИЙ ВНЕШНИЙ КОРПУС «МЕТАЛЛИК»
- ТЕПЛОИЗОЛЯЦИЯ ИЗ ПЕНОПОЛИУРЕТАНА
- ПРЕДОХРАНИТЕЛЬНЫЙ КЛАПАН НА 7 БАР
- ЭЛЕКТРИЧЕСКИЙ КАБЕЛЬ И НОЖКИ В КОМПЛЕКТ

Долговечный
Для предприятий

Технические характеристики / Габаритные размеры

		SI 150 M	SI 200 M	SI 300 M	SI 150 T, 3 кВт	SI 200 T, 3 кВт	SI 300 T, 3 кВт	SI 300 T, 6 кВт
Объем	л	150	200	300	150	200	300	300
Мощность	Вт	3000	3000	3000	3000	3000	3000	6000
Напряжение	В	230	230	230	400-3+T	400-3+T	400-3+T	400-3+T
Максимальное рабочее давление	Бар	7	7	7	7	7	7	7
Максимальная рабочая температура	°C	75	75	75	75	75	75	75
Время нагрева ΔT=45°C	ч, мин	2ч 54м.	3ч 26м.	5ч 9м.	2ч54м.	3ч 26м.	5ч 09м.	2ч 35 м.
Класс защиты от воды и пыли	-	IPX4D	IPX4D	IPX4D	IPX4D	IPX4D	IPX4D	IPX4D
Вес нетто	кг	34,1	34,1	46,65	46,65	62,4	62,4	63

		SI 150 M	SI 200 M	SI 300 M	SI 150 T	SI 200 T	SI 300 T	SI 300 T
a	мм	1338	1058	1503	1338	1058	1503	1503
b	мм	491	635	635	491	635	635	635
c	мм	620	758	758	620	758	758	758

SI 150M, SI 200M, SI 300M однофазные, 3 кВт

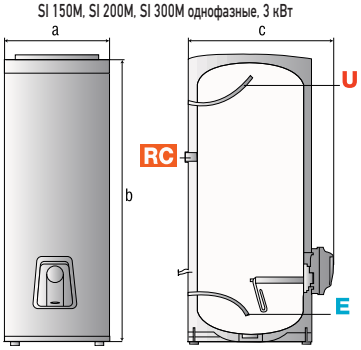

SI 150T, SI 200T, SI 300T трехфазные, 3 кВт

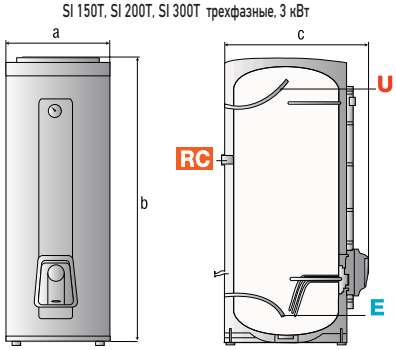

SI 300T трехфазные, 6 кВт

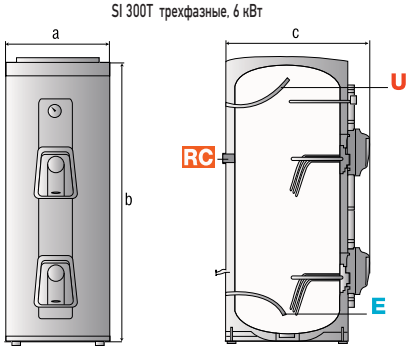

ОБОЗНАЧЕНИЯ

M – однофазное подключение

T – трехфазное подключение

E Вход холодной воды (диаметр резьбы G 3/4")

U Выход горячей воды (диаметр резьбы G 3/4")

RC Рециркуляция

EUREKA

ЭВРИКА
T (С КРАНОМ)
C (С ДУШЕМ)

НАСТЕННЫЕ ЭЛЕКТРИЧЕСКИЕ НАГРЕВАТЕЛИ НАКОПИТЕЛЬНОГО ТИПА

ПОСТАВЛЯЮТСЯ С КОМПЛЕКТОМ ДЛЯ ДУША ИЛИ ВОДОРАЗБОРНЫМ КРАНОМ

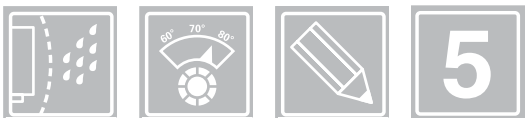

КЛАСС ЗАЩИТЫ IP25D | ВНЕШНИЙ РЕГУЛЯТОР ТЕМПЕРАТУРЫ ВОДЫ | ЭКСКЛЮЗИВНЫЙ ДИЗАЙН | 5 ЛЕТ ГАРАНТИИ

- ПЛАСТИКОВЫЙ ВНУТРЕННИЙ БАК НЕ ПОДВЕРЖЕН КОРРОЗИИ
- РЕГУЛИРУЕМЫЙ РАБОЧИЙ ТЕРМОСТАТ БЕЗОПАСНОСТИ
- СВЕТОВОЙ ИНДИКАТОР НАГРЕВА ВОДЫ
- ВЫСОКАЯ СКОРОСТЬ НАГРЕВА ВОДЫ (20 МИН)
- ЭКСКЛЮЗИВНЫЙ ИТАЛЬЯНСКИЙ ДИЗАЙН
- ПРОСТОТА УСТАНОВКИ
- НЕ ТРЕБУЕТ ДЕМОНТАЖА – ДОСТАТОЧНО СНЯТЬ С КРОНШТЕЙНА
- НЕ ТРЕБУЕТСЯ МАГНИЕВЫЙ АНОД
- КРОНШТЕЙН ДЛЯ КРЕПЛЕНИЯ К СТЕНЕ
- ПРЕДОХРАНИТЕЛЬНЫЙ КЛАПАН
- СМЕСИТЕЛЬ И ДУШЕВАЯ НАСАДКА (ИЛИ КРАН) В КОМПЛЕКТЕ

Горячая вода там, где вам требуется

Технические характеристики / Габаритные размеры

		Eureka
Объем	л	13
Мощность	Вт	2000
Напряжение	В	230
Максимальная рабочая температура	°C	75
Время нагрева ΔT=45°C	ч. мин	23мин
Тепловые потери при T=60°C	кВт•ч за 24ч	2,35
Класс защиты от воды и пыли	-	IP25D
Вес нетто	кг	4,5

		Eureka
Высота	мм	487
Ширина	мм	320
Глубина	мм	230
Высота упаковки	мм	500
Ширина упаковки	мм	325
Глубина упаковки	мм	225

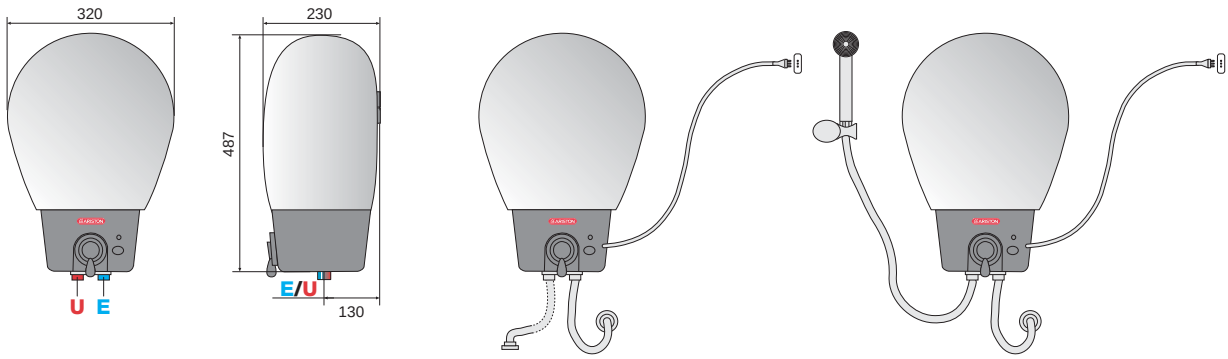

ОБОЗНАЧЕНИЯ

E Вход холодной воды (диаметр резьбы G 1/2")

U Выход горячей воды (диаметр резьбы G 1/2")

BRAVO M

БРАВО М
3,3-4,5-7,0

ЭЛЕКТРИЧЕСКИЙ ПРОТОЧНЫЙ ВОДОНАГРЕВАТЕЛЬ ДЛЯ ОБЕСПЕЧЕНИЯ ВОДОЙ ОДНОЙ ТОЧКИ

МЕХАНИЧЕСКОЕ УПРАВЛЕНИЕ

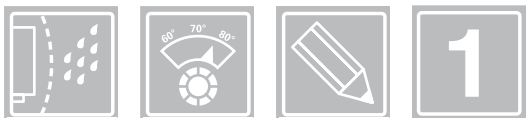

КЛАСС ЗАЩИТЫ IP25D | ВНЕШНИЙ РЕГУЛЯТОР ТЕМПЕРАТУРЫ ВОДЫ | ЭКСКЛЮЗИВНЫЙ ДИЗАЙН | 1 ГОД ГАРАНТИИ

- УЛУЧШЕННЫЙ ИТАЛЬЯНСКИЙ ДИЗАЙН КОРПУСА
- СИСТЕМА МГНОВЕННОГО ОТКЛЮЧЕНИЯ ПРИ ПЕРЕГРЕВЕ
- РЕГУЛИРУЕМАЯ МОЩНОСТЬ
- МЕХАНИЧЕСКОЕ РЕЛЕ НАЛИЧИЯ ВХОДНОГО ДАВЛЕНИЯ ВОДЫ
- ВСТРОЕННЫЙ ПРЕДОХРАНИТЕЛЬНЫЙ КЛАПАН
- ВНЕШНИЙ КРАН СО ВСТРОЕННЫМ ФИЛЬТРОМ
- ЛАМПОЧКА – ИНДИКАТОР ВКЛЮЧЕНИЯ
- ПРОСТОТА В ОБСЛУЖИВАНИИ НАГРЕВАТЕЛЬНОГО ЭЛЕМЕНТА
- ФУНКЦИЯ ТЕСТИРОВАНИЯ РАБОТЫ ПЕРЕД НЕПОСРЕДСТВЕННЫМ ИСПОЛЬЗОВАНИЕМ
- КОРПУС ПОЛНОСТЬЮ ЗАЩИЩЕН ОТ ПОПАДАНИЯ ВОДЫ И ПЫЛИ
- ПРОСТОТА УСТАНОВКИ И ДЕМОНТАЖА
- ПЛАСТИКОВАЯ ДУШЕВАЯ НАСАДКА В КОМПЛЕКТЕ

Быстрое получение горячей воды

Технические характеристики / Габаритные размеры

		BRAVO M 3323 U-PV1	BRAVO M 4523 U-PV1	BRAVO M 7023 U-PV1
Мощность	кВт	3,3	4,5	7
Напряжение	В	220-240	220-240	220-240
Частота тока	Гц	50	50	50
Рабочее давление (мин-макс)	Бар	0,1 - 6	0,1 - 6	0,1 - 6
Расход воды (мин-макс)	л/мин	2-4	2-4	2-4
Расход воды (ΔT=25°C)	л/мин	2	2,5	4.0
ТЭН		Ni/Cr	Ni/Cr	Ni/Cr
Подсоединение воды		1/2"	1/2"	1/2"
Вес		2,5	2,5	2,5

		BRAVO M 3323 U-PV1	BRAVO M 4523 U-PV1	BRAVO M 7023 U-PV1
Высота	мм	426	426	426
Ширина	мм	260	260	260
Глубина	мм	115	115	115
Упаковка (в)	мм	484	603	808
Упаковка (ш)	мм	474	467	494
Упаковка (г)	мм	393	497	494

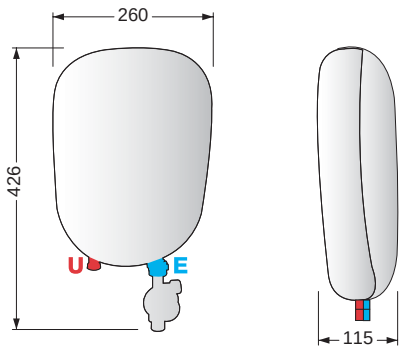

ОБОЗНАЧЕНИЯ

E Вход холодной воды (диаметр резьбы G 1/2")

U Выход горячей воды (диаметр резьбы G 1/2")

BRAVO E

БРАВО E
3,3-4,5-7,0

ЭЛЕКТРИЧЕСКИЙ ПРОТОЧНЫЙ ВОДОНАГРЕВАТЕЛЬ ДЛЯ ОБЕСПЕЧЕНИЯ ВОДОЙ ОДНОЙ ТОЧКИ

ЭЛЕКТРОННОЕ УПРАВЛЕНИЕ

КЛАСС ЗАЩИТЫ IP25D | ВНЕШНИЙ РЕГУЛЯТОР ТЕМПЕРАТУРЫ ВОДЫ | ЭЛЕКТРОННОЕ УПРАВЛЕНИЕ | ЭКСКЛЮЗИВНЫЙ ДИЗАЙН | 1 ГОД ГАРАНТИИ

- УЛУЧШЕННЫЙ ИТАЛЬЯНСКИЙ ДИЗАЙН КОРПУСА
- СИСТЕМА МГНОВЕННОГО ОТКЛЮЧЕНИЯ ПРИ ПЕРЕГРЕВЕ
- РЕГУЛИРУЕМАЯ МОЩНОСТЬ
- ЭЛЕКТРОННОЕ РЕЛЕ НАЛИЧИЯ ВХОДНОГО ДАВЛЕНИЯ ВОДЫ
- ВНЕШНИЙ КРАН СО ВСТРОЕННЫМ ФИЛЬТРОМ
- ЛАМПОЧКА – ИНДИКАТОР ВКЛЮЧЕНИЯ
- ПРОСТОТА В ОБСЛУЖИВАНИИ НАГРЕВАТЕЛЬНОГО ЭЛЕМЕНТА
- ФУНКЦИЯ ТЕСТИРОВАНИЯ РАБОТЫ ПЕРЕД НЕПОСРЕДСТВЕННЫМ ИСПОЛЬЗОВАНИЕМ
- КОРПУС ПОЛНОСТЬЮ ЗАЩИЩЕН ОТ ПОПАДАНИЯ ВОДЫ И ПЫЛИ
- ПРОСТОТА УСТАНОВКИ И ДЕМОНТАЖА
- АЛЮМИНИЕВЫЙ ДУШЕВОЙ КОМПЛЕКТ В КОМПЛЕКТЕ
- НАСАДКА С СЕМЬЮ РЕЖИМАМИ РАСПЫЛЕНИЯ ВОДЫ

Контроль работы

Технические характеристики / Габаритные размеры

		BRAVO E 3323 U-F 7	BRAVO E 4523 U-F 7	BRAVO E 7023 U-F 7
Мощность	кВт	3,3	4,5	7
Напряжение	В	220-240	220-240	220-240
Частота тока	Гц	50	50	50
Рабочее давление (мин-макс)	Бар	0,1 - 6	0,1 - 6	0,1 - 6
Расход воды (мин-макс)	л/мин	2-4	2-4	2-4
Расход воды (ΔT=25°C)	л/мин	2	2,5	4.0
ТЭН		Ni/Cr	Ni/Cr	Ni/Cr
Подсоединение воды		1/2"	1/2"	1/2"
Вес		2,5	2,5	2,5

		BRAVO E 3323 U-F 7	BRAVO E 4523 U-F 7	BRAVO E 7023 U-F 7
Высота	мм	426	426	426
Ширина	мм	260	260	260
Глубина	мм	115	115	115
Упаковка (в)	мм	399	399	399
Упаковка (ш)	мм	374	374	37
Упаковка (г)	мм	278	278	338

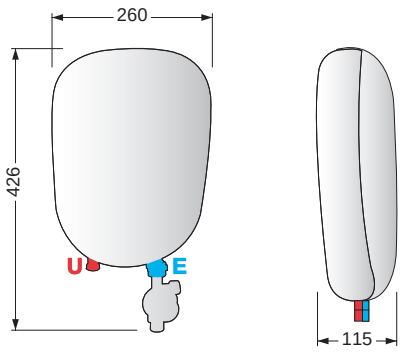

ОБОЗНАЧЕНИЯ

E Вход холодной воды (диаметр резьбы G 1/2")

U Выход горячей воды (диаметр резьбы G 1/2")

ГАЗОВЫЕ НАКОПИТЕЛЬНЫЕ И ПРОТОЧНЫЕ ВОДОНАГРЕВАТЕЛИ

Широкий ассортимент, высокая производительность, разумная цена, а также простота монтажа и эксплуатации – подтвержденные качества нашей продукции.

FAST CF

ARISTON

ФАСТ
11-14

ГАЗОВЫЙ ПРОТОЧНЫЙ ВОДОНАГРЕВАТЕЛЬ С ОТКРЫТОЙ КАМЕРОЙ

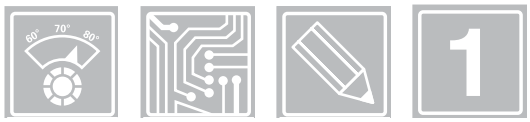

ВНЕШНИЙ РЕГУЛЯТОР ТЕМПЕРАТУРЫ ВОДЫ

ЭЛЕКТРОННОЕ УПРАВЛЕНИЕ

ЭКСКЛЮЗИВНЫЙ ДИЗАЙН

1 ГОД ГАРАНТИИ

- ПЬЕЗОЭЛЕКТРИЧЕСКОЕ (МОДЕЛИ PA) И ЭЛЕКТРОННОЕ (МОДЕЛИ EA) ЗАЖИГАНИЕ
- ПОДДЕРЖИВАЕТ ВЫБРАННУЮ ТЕМПЕРАТУРУ ПРИ ИЗМЕНЕНИИ ДАВЛЕНИЯ ВОДЫ
- МАКСИМАЛЬНАЯ НАДЕЖНОСТЬ ВОДЯНОГО БЛОКА БЛАГОДАРЯ КОМПОЗИТНЫМ МАТЕРИАЛАМ
- ЦЕЛЬНЫЙ ТЕПЛООБМЕННИК ИЗ МЕДИ
- ЭЛАСТИЧНЫЙ И ДОЛГОВЕЧНЫЙ МАТЕРИАЛ МЕМБРАНЫ EPDM
- МОДУЛЬНАЯ КОМПОНОВКА, ДОСТУП К УЗЛАМ СПЕРЕДИ
- НАЛИЧИЕ ОГРАНИЧИТЕЛЯ ТЕМПЕРАТУРЫ
- ФУНКЦИЯ ОХЛАЖДЕНИЯ ТЕПЛООБМЕННИКА ПРИ ВЫКЛЮЧЕНИИ КОЛОНКИ
- ПЛАВНОЕ ЗАЖИГАНИЕ
- ИОНИЗАЦИОННЫЙ КОНТРОЛЬ ПЛАМЕНИ (В МОДЕЛЯХ С ЭЛЕКТРОННЫМ РОЗЖИГОМ) ОБЕСПЕЧИВАЮЩИЙ МГНОВЕННОЕ ОТКЛЮЧЕНИЕ ГАЗА ПРИ ИСЧЕЗНОВЕНИИ ПЛАМЕНИ
- УСТОЙЧИВАЯ РАБОТА ПРИ СЛАБОМ ДАВЛЕНИИ ВОДЫ И ГАЗА

Открытая камера сгорания

СКОРО В ПРОДАЖЕ

Технические характеристики / Габаритные размеры

		Fast CF 11P	Fast CF 14P	Fast CF 11E	Fast CF 14 E
Запальная горелка		да	нет	нет	да
Электронное зажигание		нет	да	да	нет
Максимальная тепловая производительность	кВт	21,6	27	21,6	27
Минимальная\макс полезная мощность	кВт	8\19,2	9\24,3	8\19,2	9\24,3
Расход горячей воды при (ΔT=55°C)	л/мин.				
Корректор закрыт	кВт	от 2 до 5	от 2 до 6,3	от 2 до 5	от 2 до 6,3
Расход горячей воды при (ΔT=25°C)	л/мин.	11	14	11	14
Минимальный расход горячей воды	л/мин.	2,5	2,5	2,5	2,5
Максимальное рабочее давление	бар	10	10	10	10
Минимальное давление - селектор закрыт	бар	0,2	0,2	0,2	0,2
Источник электроэнергии		нет	батарея 1,5 В LR20	батарея 1,5 В LR20	нет
Вес	кг	10	12	11	12
Тип газа		N\B\P	N\B\P	N\B\P	N\B\P

		Fast CF 11P	Fast CF 14P	Fast CF 11E	Fast CF 14 E
a	мм	318	374	318	374
b	мм	110	125	110	125

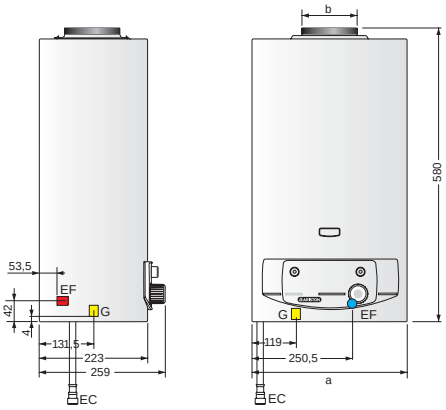

ОБОЗНАЧЕНИЯ

ARISTON

10-13-16 PA
10-13 EA

ГАЗОВЫЙ ПРОТОЧНЫЙ ВОДОНАГРЕВАТЕЛЬ С ОТКРЫТОЙ КАМЕРОЙ

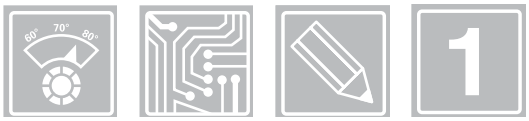

ВНЕШНИЙ РЕГУЛЯТОР ТЕМПЕРАТУРЫ ВОДЫ

ЭЛЕКТРОННОЕ УПРАВЛЕНИЕ

ЭКСКЛЮЗИВНЫЙ ДИЗАЙН

1 ГОД ГАРАНТИИ

- ПЬЕЗОЭЛЕКТРИЧЕСКОЕ (МОДЕЛИ PA) И ЭЛЕКТРОННОЕ (МОДЕЛИ EA) ЗАЖИГАНИЕ
- ПОДДЕРЖИВАЕТ ВЫБРАННУЮ ТЕМПЕРАТУРУ ПРИ ИЗМЕНЕНИИ ДАВЛЕНИЯ ВОДЫ
- МАКСИМАЛЬНАЯ НАДЕЖНОСТЬ ВОДЯНОГО БЛОКА БЛАГОДАРЯ КОМПОЗИТНЫМ МАТЕРИАЛАМ
- ЦЕЛЬНЫЙ ТЕПЛООБМЕННИК ИЗ МЕДИ
- ВСЁ УПРАВЛЕНИЕ - В ОДНОЙ РУЧКЕ
- МОДУЛЬНАЯ КОМПОНОВКА, ДОСТУП К УЗЛАМ СПЕРЕДИ
- НАЛИЧИЕ ОГРАНИЧИТЕЛЯ ТЕМПЕРАТУРЫ
- ФУНКЦИЯ ОХЛАЖДЕНИЯ ТЕПЛООБМЕННИКА ПРИ ВЫКЛЮЧЕНИИ КОЛОНКИ
- ПЛАВНОЕ ЗАЖИГАНИЕ
- ИОНИЗАЦИОННЫЙ КОНТРОЛЬ ПЛАМЕНИ (МОДЕЛИ 10 –13 E A), ОБЕСПЕЧИВАЮЩИЙ МГНОВЕННОЕ ОТКЛЮЧЕНИЕ ГАЗА ПРИ ИСЧЕЗНОВЕНИИ ПЛАМЕНИ
- УСТОЙЧИВАЯ РАБОТА ПРИ СЛАБОМ ДАВЛЕНИИ ВОДЫ И ГАЗА

Открытая камера сгорания

Технические характеристики / Габаритные размеры

		10 PA	13 PA	16 PA	10 EA	13 EA
Максимальная полезная мощность	кВт	17,4	22,7	27,8	17,4	22,7
Минимальная полезная мощность	кВт	7,0	7,0	7,0	7,0	7,0
Диапазон ручной настройки мощности	кВт	7,0 – 17,4	7,0 – 22,7	7,0 – 27,8	7,0 – 17,4	7,0 – 22,7
Максимальная тепловая производительность	кВт	20,3	26,1	32,3	20,3	26,1
Минимальная тепловая производительность	кВт	8,0	8,0	8,0	8,0	8,0
Номинальное давление газа	мбар	13	13	13	13	13
Расход газа метан	куб.м./ч	2,15	2,76	3,42	2,15	2,76
Расход воды ΔT= 25°C	л/мин.	10	13	16	10	13
Минимальное давление воды	бар	0,23	0,24	0,25	0,23	0,24
Вес нетто	кг	9	10	12	10	11

		10 PA	13 PA	16 PA	10 EA	13 EA
a	мм	319	375	431	319	375
b	мм	220	220	220	220	220
c	мм	611	611	611	611	611
d	мм	110	130	130	110	130

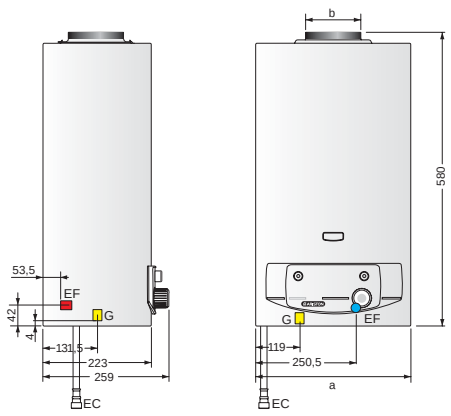

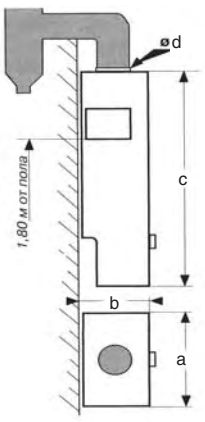

Модели GIWH 10 - 13 - 16 P A

Все функции в одной ручке:
- отключено
- зажигание запальной горелки
- зажигание основной горелки
- низкая мощность
- средняя мощность
- полная мощность

ОБОЗНАЧЕНИЯ

SUPER SGA (S/SGA)

СУПЕР SGA
50-80-100

НАСТЕННЫЙ ГАЗОВЫЙ НАКОПИТЕЛЬНЫЙ ВОДОНАГРЕВАТЕЛЬ С ЕСТЕСТВЕННОЙ ТЯГОЙ И ОТКРЫТОЙ КАМЕРОЙ СГОРАНИЯ

CE

ЭМАЛИРОВАННЫЙ СТАЛЬНОЙ БАК | ПЕНОПОЛИУРЕТАНОВАЯ ТЕПЛОИЗОЛЯЦИЯ | ВНЕШНИЙ РЕГУЛЯТОР ТЕМПЕРАТУРЫ ВОДЫ | 1 ГОД ГАРАНТИИ

- КОАКСИАЛЬНЫЙ ДЫМОХОД НАРУЖНЫЙ ДИАМЕТР 100 ММ, ДЛИНА 900 ММ
- ЭКСКЛЮЗИВНОЕ ЭМАЛЕВОЕ ПОКРЫТИЕ ВНУТРЕННЕЙ ПОВЕРХНОСТИ БАКА
- ПЬЕЗОЗАЖИГАНИЕ С ТЕРМОПАРОЙ ДЛЯ КОНТРОЛЯ ПЛАМЕНИ
- МАГНИЕВЫЙ АНОД
- ГАЗОВЫЙ КЛАПАН С ТРЕМЯ УСТРОЙСТВАМИ БЕЗОПАСНОСТИ: РЕГУЛИРОВОЧНЫЙ ТЕРМОСТАТ, ТЕРМОПАРА И ДАТЧИК ПРЕДЕЛЬНОЙ ТЕМПЕРАТУРЫ
- ВОЗМОЖНОСТЬ ПЕРЕВОДА НА СЖИЖЕННЫЙ ГАЗ
- РАБОТА ПРИ ПОНИЖЕННОМ ВХОДНОМ ДАВЛЕНИИ
- РАБОТА БЕЗ ПОДКЛЮЧЕНИЯ К ЭЛЕКТРИЧЕСКОЙ СЕТИ
- НЕ ТРЕБУЕТ ЭЛЕКТРОПИТАНИЯ

Не требует электропитания

Технические характеристики / Габаритные размеры

		S/SGA 50	S/SGA 80	S/SGA 100
Объем	л	50	75	95
Полезная мощность	кВт	2,9	4,4	4,4
Время нагрева (ΔT=45°C)	мин	57	56	71
Время нагрева (ΔT=25°C)	мин	32	31	39
Максимальное кол-во воды 40°C при опорожнении	л	110	161	209
Потребление метана за 24 часа без опорожнение	м³	0,33	0,41	0,45
Максимальное рабочее давление	бар	8	8	8

		S/SGA 50	S/SGA 80	S/SGA 100
Высота	мм	675	795	950
Ширина	мм	495	495	495

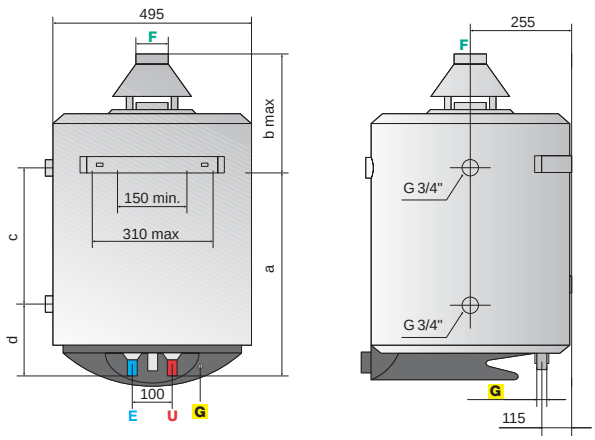

ОБОЗНАЧЕНИЯ

- **E** Вход холодной воды G 1/2”
- **G** Выход газа G 1/2”
- **U** Выход горячей воды (диаметр резьбы G 1/2”)
- **F** Отвод дыма ∅81 мм

SGA
120-150-200

ГАЗОВЫЙ НАКОПИТЕЛЬНЫЙ ВОДОНАГРЕВАТЕЛЬ С ЕСТЕСТВЕННОЙ ТЯГОЙ И ЗАКРЫТОЙ КАМЕРОЙ СГОРАНИЯ

ЭМАЛИРОВАННЫЙ СТАЛЬНОЙ БАК | ПЕНОПОЛИУРЕТАНОВАЯ ТЕПЛОИЗОЛЯЦИЯ | ВНЕШНИЙ РЕГУЛЯТОР ТЕМПЕРАТУРЫ ВОДЫ | 1 ГОД ГАРАНТИИ

- ЭКСКЛЮЗИВНОЕ ЭМАЛЕВОЕ ПОКРЫТИЕ ВНУТРЕННЕЙ ПОВЕРХНОСТИ БАКА
- ПЬЕЗОЗАЖИГАНИЕ С ТЕРМОПАРОЙ ДЛЯ КОНТРОЛЯ ПЛАМЕНИ
- МАГНИЕВЫЙ АНОД
- ГАЗОВЫЙ КЛАПАН С ТРЕМЯ УСТРОЙСТВАМИ БЕЗОПАСНОСТИ: РЕГУЛИРОВОЧНЫЙ ТЕРМОСТАТ, ТЕРМОПАРА И ДАТЧИК ПРЕДЕЛЬНОЙ ТЕМПЕРАТУРЫ
- ВОЗМОЖНОСТЬ ПЕРЕВОДА НА СЖИЖЕННЫЙ ГАЗ
- РАБОТА БЕЗ ПОДКЛЮЧЕНИЯ К ЭЛЕКТРИЧЕСКОЙ СЕТИ
- НИЗКОЕ СОДЕРЖАНИЕ NOX
- ПРИ НЕОБХОДИМОСТИ ПОЛУЧЕНИЯ ГОРЯЧЕЙ ВОДЫ В БОЛЬШИХ КОЛИЧЕСТВАХ ВОЗМОЖНО ПОСЛЕДОВАТЕЛЬНОЕ/ПАРАЛЛЕЛЬНОЕ ПОДКЛЮЧЕНИЕ

Высокая производительность

Технические характеристики / Габаритные размеры

		SGA 120	SGA 150	SGA 200
Объем	л	115	155	195
Полезная мощность	кВт	6,38	7,22	8,65
Время нагрева (ΔT=45°C)	мин	64	71	73
Время нагрева (ΔT=25°C)	мин	33	40	41
Максимальное кол-во воды 40°C при опорожнении	л	253	341	429
Потребление метана за 24 часа без опорожнения	м³	0,60	0,70	0,76
Максимальное рабочее давление	бар	8	8	8

		SGA 120	SGA 150	SGA 200
Высота	мм	1218	1468	1713
Ширина	мм	495	495	495

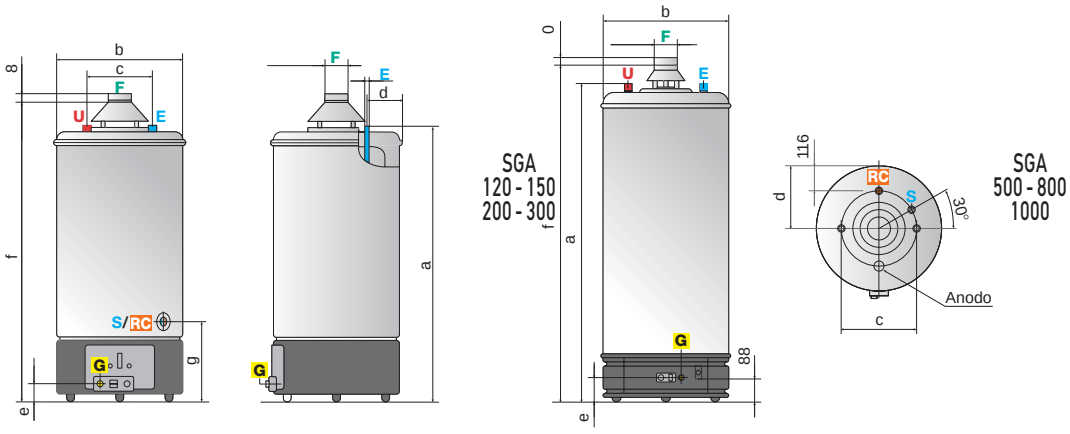

ОБОЗНАЧЕНИЯ

- **E** Вход холодной воды G 1/2”
- **G** Выход газа G 1/2”
- **U** Выход горячей воды (диаметр резьбы G 1/2”
- **F** Отвод дыма ∅81 мм
- **RC** Подсоединение рециркуляции G 11/2”
- **S** Слив G 3/2”

ARISTON

NHRE
18-26-36-60-90

НАПОЛЬНЫЙ ГАЗОВЫЙ НАКОПИТЕЛЬНЫЙ ВОДОНАГРЕВАТЕЛЬ С ЕСТЕСТВЕННОЙ ТЯГОЙ И ОТКРЫТОЙ КАМЕРОЙ СГОРАНИЯ

300 ЛИТРОВ ГОРЯЧЕЙ ВОДЫ ЗА 12 МИНУТ!!!

ЭМАЛИРОВАННЫЙ СТАЛЬНОЙ БАК | ПЕНОПОЛИУРЕТАНОВАЯ ТЕПЛОИЗОЛЯЦИЯ | ВНЕШНИЙ РЕГУЛЯТОР ТЕМПЕРАТУРЫ ВОДЫ | ФЛАНЕЦ | 1 ГОД ГАРАНТИИ

- АКТИВНЫЙ АНОД
- ПЬЕЗОЭЛЕКТРИЧЕСКОЕ ЗАЖИГАНИЕ
- ТЕПЛОИЗОЛЯЦИЯ ИЗ СПЕЦИАЛЬНОГО СТЕКЛОВОЛОКНА
- ДЫМООТВОДЯЩИЕ ТРУБЫ ПРОХОДЯТ ВНУТРИ БАКА И СНАБЖЕНЫ РАССЕКАТЕЛЯМИ
- БОКОВОЙ ФЛАНЕЦ ДЛЯ РЕВИЗИИ И УДОБСТВА ОБСЛУЖИВАНИЯ
- ПОДВОД ТРУБ СВЕРХУ В МОДЕЛЯХ 18-60 И СБОКУ В МОДЕЛИ 90
- ВОЗМОЖНОСТЬ СЛИВА ДЛЯ СЕРВИСНОГО ОБСЛУЖИВАНИЯ
- ВОЗМОЖНОСТЬ УСТАНОВКИ ПРОГРАММАТОРА НА НЕДЕЛЮ
- РАБОТА В ПАРАЛЛЕЛЬНОМ/ПОСЛЕДОВАТЕЛЬНОМ ПОДСОЕДИНЕНИИ ДЛЯ БОЛЬШИХ ОБЪЕМОВ ВОДЫ

Чрезвычайно мощный!

Технические характеристики / Габаритные размеры

		NHRE 18	NHRE 26	NHRE 36	NHRE 60	NHRE 90
Объем	л	185	275	275	350	315
Потребляемая мощность	кВт	22	34	44	67	99
Полезная мощность	кВт	18,7	28,9	37,4	56,9	84,1
Время нагрева от 15°C до 65°C	мин.	34	32	26	22	12
Непрерывный расход воды 45°C	л/ч	500	800	1045	1600	2350
Непрерывный расход воды 65°C	л/ч	320	500	640	980	1450
Вода в течение первого часа 65°C	л	590	875	1025	1425	1775
Максимальное рабочее давление	бар	7	7	7	7	7
Вес нетто	кг	143	171	171	247	270

Температура воды на входе 15°C

		NHRE 18	NHRE 26	NHRE 36	NHRE 60	NHRE 90
a	мм	1525	1840	1840	2200	2285
b	мм	1215	1530	1530	1890	2000
c	мм	1245	1560	1560	1920	2025
d	мм	700	700	700	700	700

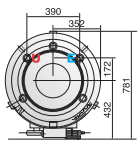

NHRE 18

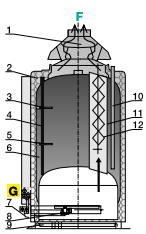

NHRE 26/36/60

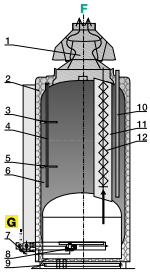

NHRE 90

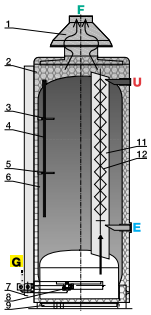

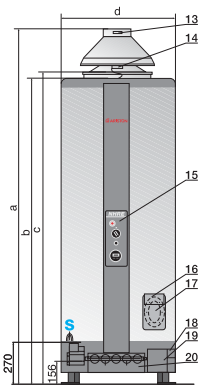

1 - Вытяжной колпак
2 - Теплоизоляция
3 - Термостат перегрева
4 - Аноды (3 шт.)
5 - Регулировочный термостат
6 - Эмалированный бак
7 - Зеркальце наличия пламени
8 - Пилотное пламя
9 - Сборник конденсата
10 - Трубка холодной воды
11 - Трубы отвода дыма
12 - Рассекатели дыма
13 - Идентификационая табличка вытяжного колпака
14 - Датчик тяги
15 - Панель управления
16 - Указания по использованию
17 - Отверстие ревизии бака
18 - Табличка характеристик
19 - Предупреждающая табличка
20 - Теплоизоляция днища

ОБОЗНАЧЕНИЯ

E Подача холодной воды ∅1″ (мод.18/60) ∅ 1 1/2″ (мод.90)

U Выход горячей воды ∅1″ (мод.18/60) ∅1 1/2″ (мод.90)

F Отвод дыма ∅ 125 мм мод.18 - ∅139,8 мм мод.26 ∅167,8 мм мод.36 - ∅181,2 мм мод.60 - ∅ 230 мм мод.90

S Слив ∅1/4″ G

ГАРАНТИЙНОЕ И СЕРВИСНОЕ ОБСЛУЖИВАНИЕ

Ariston всегда стремится удовлетворить потребности своих клиентов

ARISTON ПРЕДЛАГАЕТ ПОЛНЫЙ КОМПЛЕКС УСЛУГ ПО ГАРАНТИЙНОМУ И ПОСЛЕПРОДАЖНОМУ ОБСЛУЖИВАНИЮ СВОЕЙ ПРОДУКЦИИ.

- Квалифицированная техническая служба
- Пополняемый склад запчастей в Москве и в региональных сервисных центрах
- Бесплатные обучающие курсы и тренинги для продавцов и консультантов
- Профессиональные консультации по вопросам проектирования объектов с поквартирным отоплением
- Широкая сеть из 190 сервисных центров по всей России:

www.ariston.su
www.mtsgroup.ru

Абакан
Анапа
Архангельск
Астрахань
Барнаул
Белгород
Белогорск
Бийск
Биробиджан
Благовещенск
Брянск
Буденновск
Владивосток
Владикавказ
Владимир
Волгоград
Вологда
Воронеж
Екатеринбург
Зеленодольск
Иваново
Ижевск
Инза
Иркутск
Йошкар-Ола
Казань
Калининград
Калуга
Кемерово
Киров
Комсомольск-на Амуре
Кострома
Котлас
Краснодар
Красноярск
Курган
Курск
Липецк
Магадан
Минск
Москва
Мурманск
Муром
Находка
Нерюнгри
Нефтекамск
Нижний Новгород
Новгород
Новокузнецк
Новосибирск
Нурлат
Омск
Орел
Оренбург
Пенза
Пермь
Петрозаводск
П-Камчатский
Псков
Ростов-на-Дону
Рыбинск
Рязань
Самара
Санкт-Петербург
Саратов
Смоленск
Сочи
Ставрополь
Сыктывкар
Тамбов
Тверь
Тольятти
Томск
Тула
Тюмень
Ульяновск
Уссурийск
Уфа
Хабаровск
Чебоксары
Челябинск
Череповец
Энгельс
Южно-Сахалинск
Ярославль

СЕРВИСНОЕ ПРЕДЛОЖЕНИЕ

ДЛЯ ТОРГОВЫХ И МОНТАЖНЫХ ОРГАНИЗАЦИЙ

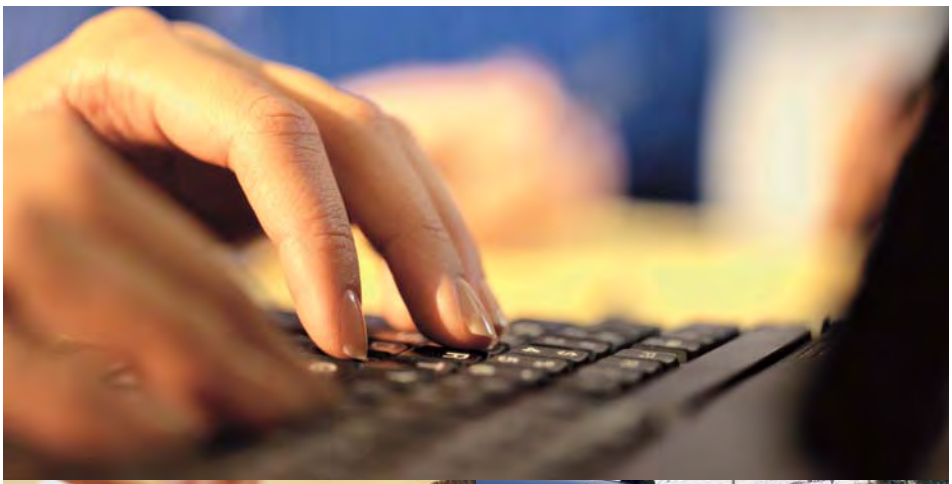

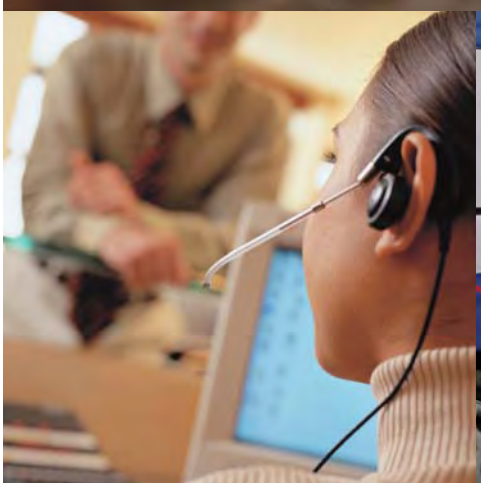

ARISTON SERVICE

ДЛЯ РЕГИОНАЛЬНЫХ СЕРВИСНЫХ ЦЕНТРОВ ПРЕДЛАГАЕТСЯ:

- Полный комплект технической документации на русском языке (инструкции по установке и эксплуатации, рекламные буклеты, «взрывные» чертежи и пр.)
- Бесплатное обучение сотрудников на местах и помощь в организации региональных учебных центров
- Оплата услуг по проведению гарантийного обслуживания водонагревательной и отопительной техники Ariston
- Формирование регионального склада запчастей на льготных условиях
- Запасные части замененные в гарантийный период предоставляются бесплатно

В РАМКАХ СЕРВИСНОГО ДОГОВОРА ОРГАНИЗАЦИЯМ, ПРОИЗВОДИВШИМ ПУСКО-НАЛАДКУ И ОБСЛУЖИВАНИЕ ГАЗОВЫХ КОТЛОВ НА ОБЪЕКТАХ СПОКВАРТИРНЫМ ОТОПЛЕНИЕМ, ПРЕДЛАГАЕТСЯ:

- Оплата услуг по пуску газовых котлов
- Бесплатный комплект запасных частей

ДЛЯ ЗАМЕТОК

Ariston является частью Группы MTS.

Merloni TermoSanitari S.p.A. (Группа MTS) - один из ведущих мировых производителей водонагревательного и отопительного оборудования, кондиционеров и комплектующих для бытового и промышленного использования.

Центральный офис:
Россия 188676 Ленинградская обл.
Всеволожский р-н,
Промзона "Кирпичный завод"
Квартал №4, Проезд №4
Тел.: +7 (812) 380 3996
Факс: +7 (812) 380 3995
Web: www.mtsgroup.ru
www.ariston.su

Коммерческие отделы / Филиалы:
Москва, 127015,
ул. Б. Новодмитровская,
д. 14, стр. 1, оф. 626
Тел.: +7 (495) 783 0440 /41
Факс: +7 (495) 783 0442

Санкт-Петербург
Тел.: +7 (812) 336 9100
Факс: +7 (812) 380 3995

Самара
Тел.\факс: (846) 279-49-01

Новосибирск
Тел.\факс: (383) 211-94-40/41/42

Екатеринбург
Тел.\факс: (343) 377-74-94 \ 95 \ 96

Хабаровск
Тел.\факс: (4212) 65-91-81 \ 83 \ 84
(4212) 59-06-10 \ 11

Ростов-на-Дону
Тел. (918) 581-95-40

Data and characteristics in this catalogue are not binding - MTS Group may bring any changes at any time and without prior notice.

ABCDEFGHIL